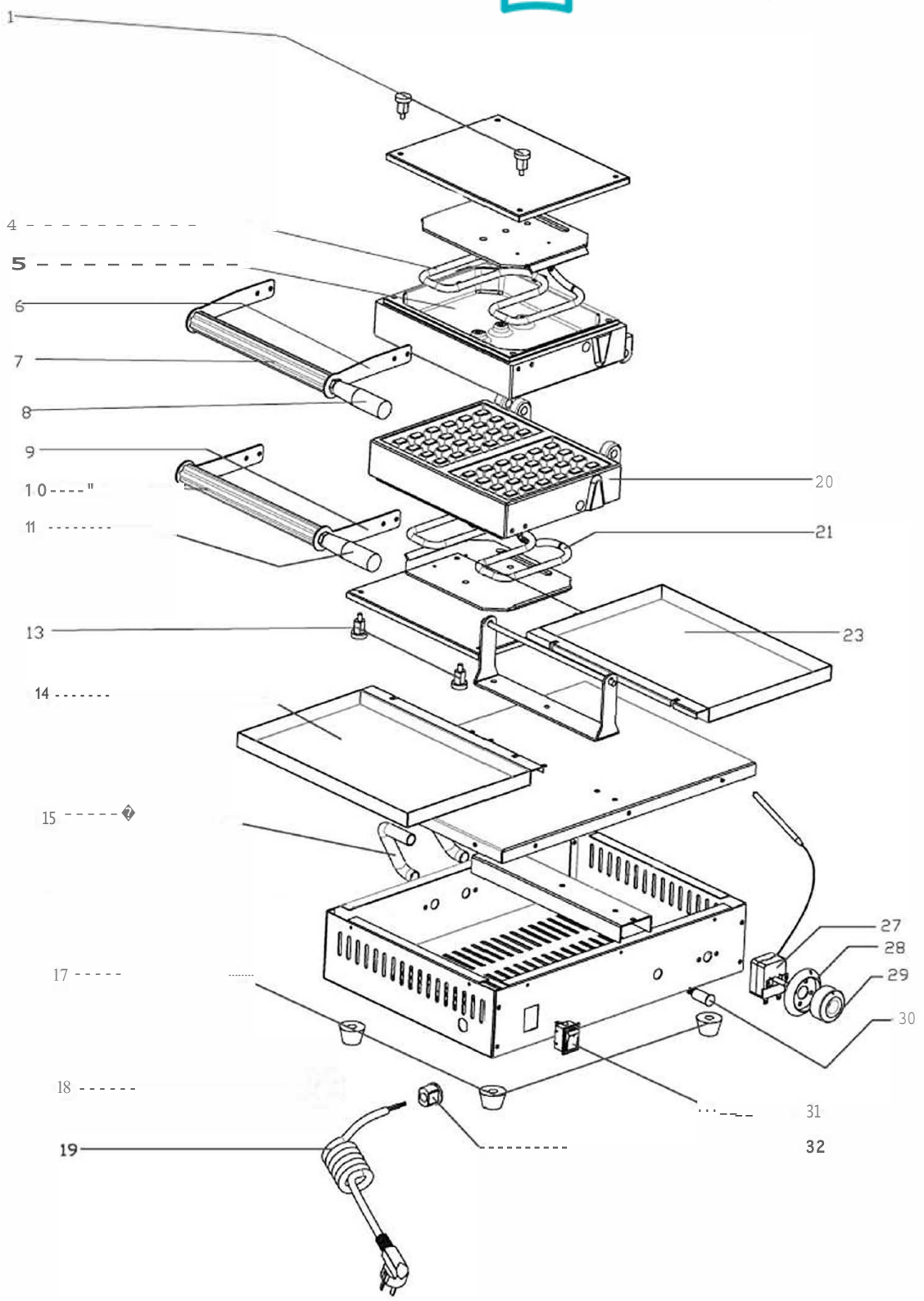

@artscher	**Waffeleisen "Deluxe 11"** **Artikel-Nr.: 370165**	**Explosionszeichnung** **22.08.2017**	**Seite 1/2**

Pos.	Artikelbeschreibung	Description of item	Artikel Nr./Item No.
1	Schraube	Screw	E037016501
4	Heizkörper	Heating element	E037016504
5	Backplatte, rechts	Backing plate, right	E037016505
6+7+8	Griff, oben kpl.	Top handle, cpl.	E037016506
9+10+11	Griff, unten kpl.	Below handle, cpl.	E037016509
13	Schraube	Screw	=> Pos. 1
14	Krümelblech	Crumb tray	E037016514
15	Feder	Spring	E037016515
17	Fuß	Base	E011512911
18	Keramikstein	Ceramic body	A039898
19	Anschlusskabel m. Stecker	Power cord w. plug	E037016519
20	Backplatte, links	Backing plate, left	E037016520
21	Heizkörper	Heating element	=> Pos. 4
23	Krümelblech	Crumb tray	=> Pos. 14
27	Thermostat	Thermostat	E037016527
28	Skalenring	Scale ring	E037016528
29	Knebel	Knob	E011512917
30	Kontrolllampe	Indicator light	E011512916
31	Marquardt Schalter, 20 A grün	Marquardt switch, 20 A green	016210836
32	Zugentlastung	Strain relief	016240434