T-460

Quemador a gas para exterior,
más robusto y con mayor
cámara de gas.

Quemador a gas para **uso doméstico**.
Ideal para arroces, paellas, fideuás,
barbacoas, asados a la plancha
o calderetas.

Sistema Optim patentado
Mayor salida de gas.
Fuego más potente y abundante.
Disposición lateral del fuego.
Mayor alcance de llama.
Mejor combustión.

NEW!!!
LLAVE DE 3 POSICIONES (apagado, máximo y mínimo muy apurado gracias al Minimum System).

Modelo certificado según el Reglamento Europeo UE 2016/426 y Normas UNE EN 497 y UNE EN 437.

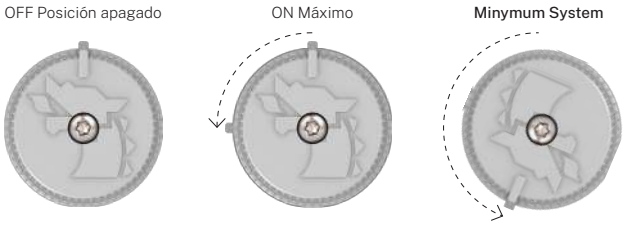

Minymum System. Permite un control de la llama mínima muy bajo y apurado, dominando el fuego y facilitando el cocinado.



Modelo 1	Gas (mbar) / Potencia (kw)	Butano	29 mbar / 13,80 kw
		Propano	37 mbar / 13,80 kw
Modelo 2	Gas (mbar) / Potencia (kw)	Gas natural	20 mbar / 18,50 kw
Diámetro paellero		46 cm	
Diámetro paellera recomendado		65 a 80 cm	
Capacidad de cocción		50 a 150 l	
Peso máximo recomendado		33 kg*	

OBSERVACIONES

BUTANO
El quemador debe conectarse a una botella de gas butano mediante un tubo flexible. Este tubo, que no debe estar caducado, irá ajustado con abrazaderas al quemador en un extremo y en el otro al regulador de 30 mbar que va acoplado a la botella.

PROPANO
Instalación de gas: El quemador deberá ir conectado a la instalación mediante latiguillo metálico normalizado. Se recomienda contactar con un instalador autorizado de gas en caso de no tener preparada una instalación adecuada.
Botellas de propano: El quemador debe conectarse a una botella de gas propano mediante un tubo flexible. Este tubo, que no debe estar caducado, irá ajustado con abrazaderas al quemador en un extremo y en el otro al regulador de 37 ó 50 mbar que va acoplado a la botella.

GAS NATURAL
El quemador debe conectarse a una instalación de gas natural mediante latiguillo metálico normalizado. Se recomienda contactar con un instalador autorizado de gas en caso de no tener preparada una instalación adecuada.

⚠ **MUY IMPORTANTE.** El quemador debe utilizarse por profesionales y en interiores perfectamente ventilados, no utilizarlo para un gas para el que no ha sido fabricado. En el caso de utilizar solo los aros interiores, se recomienda proteger los exteriores para evitar obstrucciones. Si se usan botellas es conveniente disponer de repuesto para intercambiar en caso de disminución del rendimiento.
* Para pesos superiores, se aconseja el uso de soportes independientes.

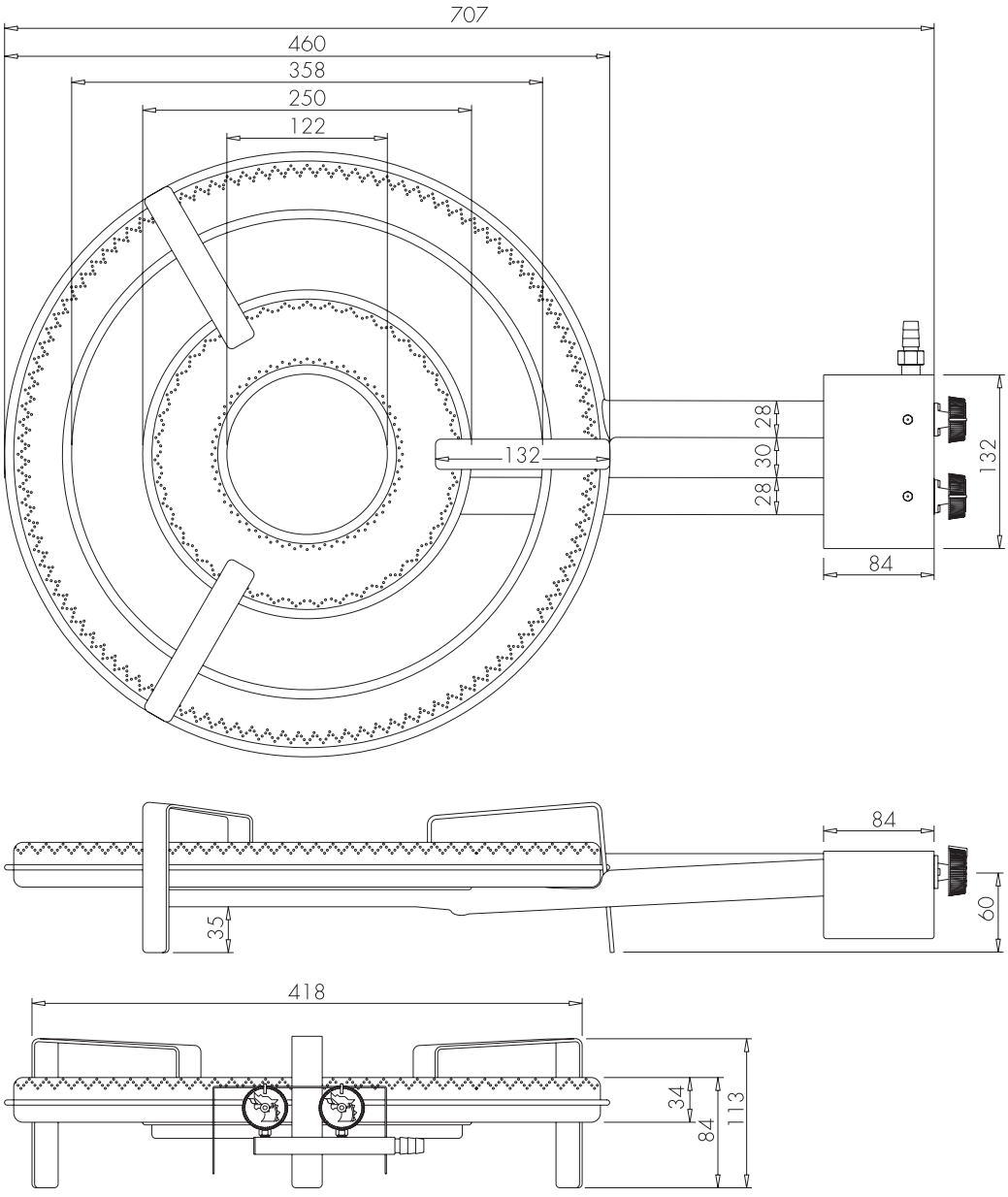

Optimgas S.L.

Pol. Industrial Sur, parcela 29
46230 Alginet, Valencia - Spain
T. +34 96 175 35 56 / +34 96 175 13 04
info@flamesvlc.com