hostelearte.com hostelearte.com hostelearte.com

CE

Hostelearte
Ecommerce

610181

hostelearte.com hostelearte.com hostelearte.com

Bedienungsanleitung
Mikrowellengerät
Seite 1 bis 20

D/A/CH

Instruction manual
Microwave oven
from page 21 to 40

GB/UK

Mode d'emploi
Four à micro-ondes
de page 41 à page 60

F/B/CH

V4/1114

hostelearte.com hostelearte.com hostelearte.com

hostelearte.com hostelearte.com hostelearte.com
hostelearte.com hostelearte.com hostelearte.com
hostelearte.com hostelearte.com hostelearte.com

DEUTSCH
Original-Bedienungsanleitung

1. Sicherheit 2
1.1 Sicherheitshinweise 2
1.2 Symbolerklärung 5
1.3 Bestimmungsgemäße Verwendung 6
2. Allgemeine Hinweise 7
2.1 Haftung und Gewährleistung 7
2.2 Urheberschutz 7
2.3 Konformitätserklärung 7
3. Transport, Verpackung und Lagerung 8
3.1 Transportinspektion 8
3.2 Verpackung 8
3.3 Lagerung 8
4. Technische Daten 9
4.1 Technische Angaben 10
4.2 Baugruppenübersicht 9
5. Installation und Bedienung 11
5.1 Aufstellen 11
5.2 Elektrischer Anschluss 11
5.3 Grundlagen des Mikrowellengarens 12
5.4 Mikrowellengeeignetes Geschirr 13
5.5 Bedienung 14
6. Reinigung und Wartung 18
6.1 Sicherheitshinweise 18
6.2 Reinigung 19
7. Mögliche Funktionsstörungen 19
8. Entsorgung 20

Bartscher GmbH
Franz-Kleine-Str. 28
D-33154 Salzkotten
Germany

Tel.: +49 (0) 5258 971-0
Fax: +49 (0) 5258 971-120

Service-Hotline: 0180 5 971 197
(14ct/Min. aus dem deutschen Festnetz)

hostelearte.com

hostelearte.com hostelearte.com hostelearte.com

Bedienungsanleitung vor Inbetriebnahme lesen und griffbereit am Gerät aufbewahren!

Diese Bedienungsanleitung beschreibt die Installation, Bedienung und Wartung des Gerätes und dient als wichtige Informationsquelle und Nachschlagewerk.

Die Kenntnis aller in ihr enthaltenen Sicherheitshinweise und Handlungsanweisungen schafft die Voraussetzung für das sichere und sachgerechte Arbeiten mit dem Gerät.

Darüber hinaus sind die für den Einsatzbereich des Gerätes geltenden örtlichen Unfallverhütungsvorschriften und allgemeinen Sicherheitsbestimmungen einzuhalten.

Die Bedienungsanleitung ist Produktbestandteil und in unmittelbarer Nähe des Gerätes für das Installations-, Bedienungs-, Wartungs- und Reinigungspersonal jederzeit zugänglich aufzubewahren.

1. Sicherheit

Das Gerät ist nach den derzeit gültigen Regeln der Technik gebaut. Es können jedoch von diesem Gerät Gefahren ausgehen, wenn es unsachgemäß oder nicht bestimmungsgemäß verwendet wird.

Alle Personen, die das Gerät benutzen, müssen sich an die Angaben in der Bedienungsanleitung halten und die Sicherheitshinweise beachten.

1.1 Sicherheitshinweise

- Benutzen Sie dieses Gerät nicht, wenn es nicht korrekt funktioniert, beschädigt oder zu Boden gefallen ist.
- **Gefahr durch elektrischen Strom!** Tauchen Sie das Gerät oder den Netzstecker niemals in Wasser oder andere Flüssigkeiten.
- Dieses Gerät kann von **Kindern ab 8 Jahren** sowie von Personen mit reduzierten physischen, sensorischen oder geistigen Fähigkeiten oder Mangel an Erfahrung und/oder Wissen nur dann benutzt werden, wenn sie beaufsichtigt oder bezüglich des sicheren Gebrauchs des Gerätes unterwiesen wurden und die daraus resultierenden Gefahren verstanden haben.
- **Kinder** dürfen nicht mit dem Gerät spielen.
- Reinigung und **Benutzerwartung** dürfen **nicht durch Kinder** durchgeführt werden, es sei denn, sie sind älter als 8 Jahre und werden beaufsichtigt.
- **Kinder jünger als 8 Jahre** sind vom Gerät und der Anschlussleitung fernzuhalten.
- Lassen Sie das Gerät während des Betriebes **niemals** unbeaufsichtigt.
- Verwenden Sie das Gerät **nicht** mit einer externen Zeitschaltuhr oder Fernbedienung.
- Das Gerät nur in geschlossenen Räumen betreiben.

hostelearte.com hostelearte.com hostelearte.com

hostelearte.com

- Keine Zubehör- und Ersatzteile verwenden, die nicht vom Hersteller empfohlen wurden. Diese könnten eine Gefahr für den Benutzer darstellen oder Schäden am Gerät verursachen und zu Personenschäden führen, zudem erlischt die Gewährleistung.
- o Wartungs- und Reparaturarbeiten dürfen nur von qualifizierten Fachleuten unter Verwendung von Original-Ersatz- und Zubehörteilen ausgeführt werden. **Versuchen Sie niemals, selber an dem Gerät Reparaturen durchzuführen.**
- o Die Netzanschlussleitung von Zeit zu Zeit auf Beschädigungen überprüfen. Gerät niemals benutzen, wenn das Kabel beschädigt ist. Wenn das Kabel Schäden aufweist, muss es durch den Kundendienst oder einen qualifizierten Elektriker ausgetauscht werden, um Gefährdungen zu vermeiden.
- Gerät während des Betriebes nicht bewegen und nicht umkippen.
- Es ist sehr wichtig, dass die Tür unbeschädigt ist und sich richtig schließen lässt. Gefährliche Beschädigungen an der Tür sind zum Beispiel:

  1. Tür hat sich verzogen, ist verbeult
  2. Scharniere und Verschraubungen sind gebrochen bzw. nicht korrekt befestigt.
  3. Türdichtung defekt
  4. Glas gesprungen
  5. Verriegelungsteile schadhaft

- Es dürfen sich keine Fremdkörper zwischen Tür und Gerät befinden.
- Die Türdichtungen müssen dicht abschließen und dürfen keine Verunreinigungen aufweisen, da dadurch elektromagnetische Wellen austreten können. Vermeiden Sie, dass sich dort irgendwelche Ablagerungen (von Reinigungsmitteln, Staub, Fett etc.) bilden.
- Versuchen Sie nicht, das Mikrowellengerät bei geöffneter Tür zu betreiben, denn bei geöffneter Tür kann es zu einer übermäßigen und schädlichen Belastung durch die elektromagnetischen Wellen kommen. **Verändern Sie nie die Sicherheitsverschlüsse!**

WARNUNG! Verbrennungsgefahr!
Während des Betriebs werden einige Geräteteile sehr heiß.
Um Verbrennungen zu vermeiden, berühren Sie das Gerät nicht!

- **Keine brennbaren** Gegenstände im Gerät **erhitzen**.
- **Keine alkoholhaltigen** Speisen zubereiten.
- **Keine Speisen** im Gerät **frittieren. Heißes Öl führt zu Hautverbrennungen oder zu Beschädigungen des Gerätes.**
- Keine Gegenstände (Kochbücher, Topflappen etc.) im Garraum ablegen. Unerwartetes Einschalten des Gerätes kann diese beschädigen oder sogar entzünden.

hostelearte.com

hostelearte.com hostelearte.com hostelearte.com

- Beim Erwärmen oder Kochen von Speisen in brennbaren Materialien, wie Kunststoff- oder Papierbehältern, muss das Gerät wegen der Möglichkeit einer Erhitzung überwacht werden.

WARNUNG! Verbrennungsgefahr!
Wenn sich Materialien in der Mikrowelle entzünden, lassen Sie die Gerätetür geschlossen, schalten Sie das Gerät aus und ziehen Sie den Netzstecker bzw. schalten Sie die Hauptsicherung aus.

- **Keine** Nahrungsmittel und Flüssigkeiten in fest **geschlossenen** oder **versiegelten Behältern** zubereiten. Diese können im Gerät platzen oder Sie beim Öffnen verletzen!
- Die in der Mikrowelle erhitzte Speisen werden ungleichmäßig heiß. Außerdem werden die Gefäße meist nicht so heiß wie die Speisen. **Prüfen Sie** vorsichtig **die Temperatur** der Speisen, besonders für Kinder. **Verbrennungsgefahr!**
- Frische und hart gekochte Eier, mit und ohne Schale **nicht** in der Mikrowelle erhitzen, sie können explodieren.
- Speisen mit dicker Schale, z.B. Kartoffeln, Kürbisse, Äpfel, Kastanien vor dem Erhitzen anstechen.
- Geben Sie keine Mischung von **Wasser mit Öl oder Fett** in die Mikrowelle, da diese explodieren können.

hostelearte.com hostelearte.com hostelearte.com

- Betreiben Sie das Gerät niemals ohne Glasdrehteller und **niemals ohne Speisen.** Das Gerät kann beschädigt werden.
- Verwenden Sie **keine** Töpfe, Pfannen und Deckel aus **Metall**. Metall kann zu Funkenbildung im Garraum führen. Nur Gefäße aus mikrowellengeeignetem, hitzebeständigem Material (Siehe Kapitel 5.4) verwenden. **Feuergefahr!**
- Erhitzung von Getränken mittels Mikrowellenenergie kann es zum sogenannten "Siedeverzug" kommen. Die Flüssigkeit erreicht dabei die Siedetemperatur, ohne äußerlich sichtbar zu kochen. Daher besonders behutsam mit dem Behälter umgehen. Schon durch eine kleine Erschütterung z. B. beim Herausnehmen aus dem Gerät kann die Flüssigkeit herausspritzen. **Verbrühungsgefahr!**
- Benutzen Sie deshalb keine hohen, schmalen Gefäße mit engem Hals.
- Einen Teelöffel (ausnahmsweise aus Metall) oder Glas-Stab in das Gefäß mit Flüssigkeit stellen und das Gefäß dann in die Mitte des Glasdrehtellers stellen. Rühren Sie vor dem Erhitzen und nach der halben Garzeit um. Nach dem Erhitzen kurz warten, die Flüssigkeit im Gefäß vorsichtig umrühren und aus dem Garraum nehmen.
- Da die Nahrung in der Mikrowelle ungleichmäßig heiß wird, muss der Inhalt von Fütterungsflaschen oder Babyflaschen **gründlich umgerührt bzw. geschüttelt und dann die Temperatur direkt an der Babynahrung geprüft werden**, bevor sie die Flaschen benutzen. **Verbrennungsgefahr!**
  Schraubverschluss und Sauger vor dem Erhitzen unbedingt entfernen!

hostelearte.com hostelearte.com hostelearte.com

hostelearte.com

1.2 Symbolerklärung

Wichtige sicherheits- und gerätetechnische Hinweise sind in dieser Bedienungsanleitung durch Symbole gekennzeichnet. Die Hinweise sind unbedingt zu befolgen, um Unfälle, Personen- und Sachschäden zu vermeiden.

GEFAHR!

Dieses Symbol macht auf unmittelbar drohende Gefahr aufmerksam, die zu schweren Körperverletzungen oder zum Tod führt.

- Zur Vermeidung der Gefahr die aufgeführten Anweisungen befolgen

WARNUNG!

Dieses Symbol kennzeichnet gefährliche Situationen, die zu schweren Körperverletzungen oder zum Tod führen können.

- Zur Vermeidung der Gefahr die aufgeführten Anweisungen befolgen

VORSICHT!

Dieses Symbol kennzeichnet möglicherweise gefährliche Situationen, die zu leichten Verletzungen führen oder Beschädigung, Fehlfunktionen und/oder Ausfall des Gerätes zur Folge haben können.

- Zur Vermeidung der Gefahr die aufgeführten Anweisungen befolgen

HINWEIS!

Dieses Symbol hebt Tipps und Informationen hervor, die für eine effiziente und störungsfreie Bedienung des Gerätes zu beachten sind.

hostelearte.com hostelearte.com hostelearte.com

1.3 Bestimmungsgemäße Verwendung

Die Betriebssicherheit des Gerätes ist nur bei bestimmungsgemäßer Verwendung entsprechend der Angaben in der Bedienungsanleitung gewährleistet.

Alle technischen Eingriffe, auch die Montage und die Instandhaltung sind ausschließlich von qualifiziertem Kundendienst vorzunehmen.

Dieses Gerät ist zur Verwendung im Haushalt und ähnlichen Bereichen bestimmt, wie beispielsweise:

→ in Küchen für die Mitarbeiter in Läden, Büros oder anderen gewerblichen Bereichen;

→ in landschaftlichen Anwesen;

→ von Kunden in Hotels, Motels und ähnlichen Wohneinrichtungen;

→ in Frühstückspensionen.

Das **Mikrowellengerät** ist **nur zum Zubereiten, Erhitzen und Auftauen von Speisen** unter Verwendung von geeignetem Geschirr bestimmt.

Das **Mikrowellengerät** darf **nicht** verwendet werden für:

- Industrie- und Laborzwecke;
- das Kochgeschirr als Stauraum;
- das Trocknen von Papier, Textilien oder anderen brennbaren Materialien;
- das Aufwärmen und Erwärmen entzündlicher, gesundheitsschädlicher, sich leicht verflüchtigender oder ähnlicher Flüssigkeiten oder Stoffe.

hostelearte.com hostelearte.com hostelearte.com

VORSICHT!

Jede über die bestimmungsgemäße Verwendung hinausgehende und/oder anders-artige Verwendung des Gerätes ist untersagt und gilt als nicht bestimmungsgemäß.
Ansprüche jeglicher Art gegen den Hersteller und/oder seine Bevollmächtigten wegen Schäden aus nicht bestimmungsgemäßer Verwendung des Gerätes sind ausgeschlossen.
Für alle Schäden bei nicht bestimmungsgemäßer Verwendung haftet allein der Betreiber.

hostelearte.com hostelearte.com hostelearte.com

hostelearte.com hostelearte.com hostelearte.com

2. Allgemeine Hinweise

2.1 Haftung und Gewährleistung

Alle Angaben und Hinweise in dieser Bedienungsanleitung wurden unter Berücksichtigung der geltenden Vorschriften, des aktuellen ingenieurtechnischen Entwicklungsstandes sowie unserer langjährigen Erkenntnisse und Erfahrungen zusammengestellt.

Die Übersetzungen der Bedienungsanleitung wurden ebenfalls nach bestem Wissen erstellt. Eine Haftung für Übersetzungsfehler können wir jedoch nicht übernehmen. Maßgebend ist die beiliegende deutsche Version dieser Bedienungsanleitung.

Der tatsächliche Lieferumfang kann bei Sonderausführungen, der Inanspruchnahme zusätzlicher Bestelloptionen oder auf Grund neuester technischer Änderungen u. U. von den hier beschriebenen Erläuterungen und zeichnerischen Darstellungen abweichen.

VORSICHT!

Diese Bedienungsanleitung ist vor Beginn aller Arbeiten am und mit dem Gerät, insbesondere vor der Inbetriebnahme, sorgfältig durchzulesen!

Der Hersteller übernimmt **keine Haftung** für Schäden und Störungen bei:

- Nichtbeachtung der Anweisungen zur Bedienung und Reinigung;
- nicht bestimmungsgemäßer Verwendung;
- technischen Änderungen durch den Benutzer;
- Verwendung nicht zugelassener Ersatzteile.

hostelearte.com hostelearte.com hostelearte.com

Technische Änderungen am Produkt im Rahmen der Verbesserung der Gebrauchseigenschaften und der Weiterentwicklung behalten wir uns vor.

2.2 Urheberschutz

Die Bedienungsanleitung und die in ihr enthaltenen Texte, Zeichnungen, Bilder und sonstigen Darstellungen sind urheberrechtlich geschützt. Vervielfältigungen in jeglicher Art und Form – auch auszugsweise – sowie die Verwertung und/oder Mitteilung des Inhaltes sind ohne schriftliche Freigabeerklärung des Herstellers nicht gestattet. Zuwiderhandlungen verpflichten zu Schadensersatz. Weitere Ansprüche bleiben vorbehalten.

HINWEIS!

Die grafischen Darstellungen in dieser Anleitung können unter Umständen leicht von der tatsächlichen Ausführung des Gerätes abweichen.

2.3 Konformitätserklärung

Das Gerät entspricht den aktuellen Normen und Richtlinien der EU. Dies bescheinigen wir in der EG-Konformitätserklärung. Bei Bedarf senden wir Ihnen gern die entsprechende Konformitätserklärung zu.

hostelearte.com hostelearte.com hostelearte.com

hostelearte.com hostelearte.com hostelearte.com

3. Transport, Verpackung und Lagerung

3.1 Transportinspektion

Lieferung bei Erhalt unverzüglich auf Vollständigkeit und Transportschäden prüfen. Bei äußerlich erkennbarem Transportschaden Lieferung nicht oder nur unter Vorbehalt entgegen nehmen.

Schadensumfang auf Transportunterlagen/Lieferschein des Transporteurs vermerken. Reklamation einleiten.

Verdeckte Mängel sofort nach Erkennen reklamieren, da Schadensersatzansprüche nur innerhalb der geltenden Reklamationsfristen geltend gemacht werden können.

3.2 Verpackung

Werfen Sie den Umkarton Ihres Geräts nicht weg. Sie benötigen ihn eventuell zur Aufbewahrung, beim Umzug oder wenn Sie das Gerät bei eventuellen Schäden an unsere Service-Stelle senden müssen. Entfernen Sie vor der Inbetriebnahme das äußere und innere Verpackungsmaterial vollständig vom Gerät.

HINWEIS!

Falls Sie die Verpackung entsorgen möchten, beachten Sie die in Ihrem Land geltenden Vorschriften. Führen Sie wieder verwertbare Verpackungsmaterialien dem Recycling zu.

hostelearte.com hostelearte.com hostelearte.com

Bitte prüfen Sie, ob das Gerät und das Zubehör vollständig sind. Falls irgendwelche Teile fehlen sollten, nehmen Sie bitte mit unserem Kundenservice Kontakt auf.

3.3 Lagerung

Packstücke bis zur Installation verschlossen und unter Beachtung der außen angebrachten Aufstell- und Lagermarkierung aufbewahren.

Packstücke nur unter folgenden Bedingungen lagern:

- Nicht im Freien aufbewahren.
- Trocken und staubfrei aufbewahren.
- Keinen aggressiven Medien aussetzen.
- Vor Sonneneinstrahlung schützen.
- Mechanische Erschütterungen vermeiden.
- Bei längerer Lagerung (> 3 Monate) regelmäßig allgemeinen Zustand aller Teile und der Verpackung kontrollieren.
  Bei Erfordernis auffrischen oder erneuern.

hostelearte.com hostelearte.com hostelearte.com

hostelearte.com

4. Technische Daten

4.1 Baugruppenübersicht

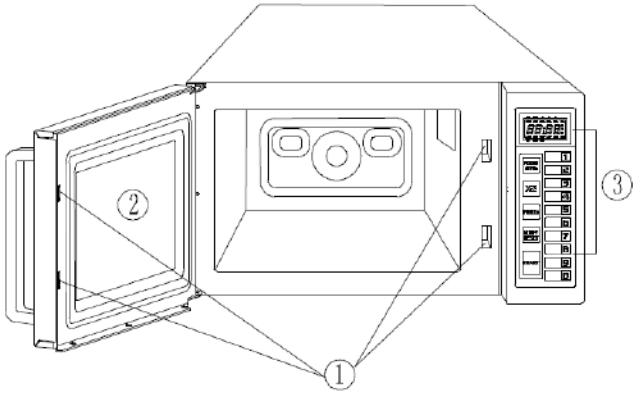

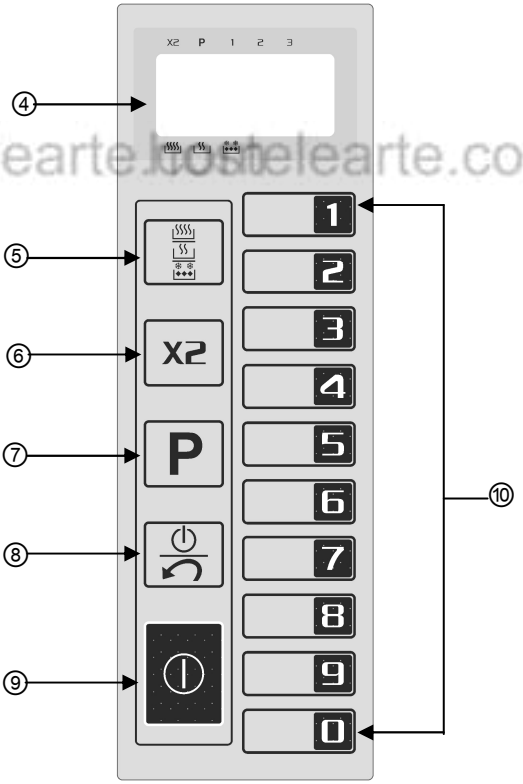

1. Sicherheitsschließsystem
2. Glastür
3. Bedienfeld
4. Digitales Display
5. Garstufen
6. **X2**- Taste
7. Programm-Taste
8. **Stopp-/Reset**-Taste
9. **Start**-Taste
10. Speichertasten

hostelearte.com

Anzeigen im Display

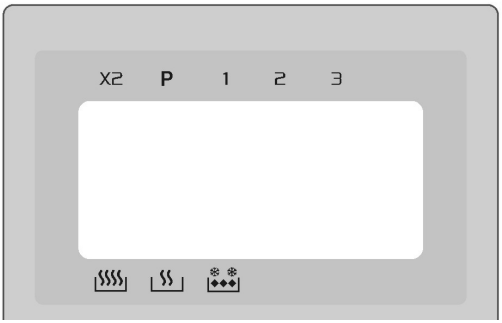

X2 Garen im **X2**-Modus

P Einstellung eines Garprogrammes

1,2,3 Garstufen

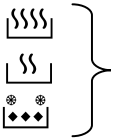

Die gewählten Garstufen werden angezeigt

4.2 Technische Angaben

Bezeichnung	**Mikrowellengerät**
Art.-Nr.:	**610181**
Ausführung Gehäuse und Garraum:	Edelstahl
Mikrowellenleistung:	1000 W / 1 Magnetron
Leistungsstufen:	3
Programmspeicher:	10, doppelt belegbar
Digitale Zeitschaltuhr:	bis 99 Minuten
Anschlusswert:	1,5 kW / 230 V~ 50 Hz
Abmessungen: :	innen: B 335 x T 360 x H 200 mm außen: B 520 x T 440 x H 310 mm
Fassungsvermögen:	25 Liter
Gewicht:	17,4 kg

Technische Änderungen vorbehalten!

hostelearte.com

5. Installation und Bedienung

5.1 Aufstellen

- Packen Sie das Gerät aus und entfernen Sie vor dem ersten Gebrauch alle Verpackungsmaterialien und Schutzfolien vom Gerät und Zubehör.

VORSICHT!

➢ Entfernen Sie **niemals** das Typenschild und eventuelle Warnhinweise vom Gerät.

- Stellen Sie das Gerät auf eine ebene, stabile Unterlage, die das Gewicht der Mikrowelle und des evtl. schweren Gargutes aushält.
- Stellen Sie das Gerät nicht in die Nähe von brennbaren Materialien und halten Sie Hitze, Feuchtigkeit und hohe Luftfeuchtigkeit fern.
- Stellen Sie das Gerät **niemals** auf einen brennbaren Untergrund.
- Für den korrekten Betrieb muss das Gerät ausreichend belüftet sein. Halten Sie deshalb beim Aufstellen des Gerätes mindestens folgende **Sicherheitsabstände** ein:

  - **oben 20 cm**
  - **hinten 10 cm**
  - **je 5 cm an beiden Seiten.**

hostelearte.com

- Die Lüftungsschlitze dürfen niemals abgedeckt sein!
- Zu Radiogeräten, Fernsehern, etc. sollte das Gerät **mindestens 2 m Abstand** haben, damit der Empfang nicht gestört wird.
- Gerät so aufstellen, dass der Stecker zugänglich ist, damit das Gerät bei Bedarf schnell vom Netz getrennt werden kann.

5.2 Elektrischer Anschluss

GEFAHR! Gefahr durch elektrischen Strom!

Gerät kann bei unsachgemäßer Installation Verletzungen verursachen!
Vor Installation Daten des örtlichen Stromnetzes mit technischen Angaben des Gerätes vergleichen (siehe Typenschild).
Gerät nur bei Übereinstimmung anschließen!
Das Gerät darf nur an ordnungsgemäß installierten Einzelsteckdosen mit Schutzkontakt betrieben werden.
Die Netzanschlussleitung nicht am Kabel aus der Steckdose ziehen, immer am Gehäuse des Netzsteckers anfassen.

hostelearte.com

hostelearte.com hostelearte.com hostelearte.com

- Achten Sie darauf, dass das Netzkabel nicht mit Wärmequellen bzw. scharfen Kanten in Berührung kommt. Netzkabel nicht vom Tisch oder von der Theke herunter hängen lassen. Achten Sie darauf, dass niemand auf das Netzkabel treten oder darüber stolpern kann.
- Das Netzkabel nicht knicken, quetschen, verknoten, immer vollständig abwickeln.
- Stellen Sie niemals das Gerät oder andere Gegenstände auf das Netzkabel.
- Netzkabel nicht über Teppichstoff oder andere Wärmeisolierungen verlegen. Netzkabel nicht abdecken. Netzkabel von Arbeitsbereichen fernhalten und nicht in Wasser oder andere Flüssigkeiten eintauchen.
- Der Steckdosenstromkreis muss mit mindestens 16A abgesichert sein. Anschluss nur direkt an eine Wandsteckdose; Verteiler oder Mehrfachsteckdosen dürfen nicht verwendet werden.

5.3 Grundlagen des Mikrowellengarens

An die Stelle einer herkömmlichen Wärmequelle tritt beim Mikrowellenherd eine Senderöhre für elektromagnetische Wellen. Diese Wellen sind wie Funkwellen unsichtbar und man kann nur ihre Wirkung erkennen. Sie können Materialien wie Glas, Porzellan, Kunststoff und Papier durchdringen. Da diese Stoffe kein Wasser, Fett oder Öl enthalten, werden sie nicht von den Mikrowellen erwärmt. Vereinfacht gesagt, dringen die Mikrowellen in das Kochgut ein und bringen die Wasser-, Fett- oder Ölmoleküle zum Schwingen und erzeugen so eine Reibungswärme, die zum Auftauen, Erwärmen oder Kochen genutzt wird. Die Wärme entsteht beim Mikrowellengaren innerhalb des Kochgutes, im Gegensatz zum herkömmlichen Kochvorgang oder beim Grillen, wo die Wärme von außen eindringt. Die Mikrowellenenergie bleibt bei einem einwandfreien Mikrowellengerät innerhalb des Gerätes und ist für den Bediener ungefährlich.

- Platzieren Sie das Gargut vorsichtig, legen Sie die größeren Teile nach außen.
- Beachten Sie die Garzeit. Garen Sie die kürzeste angegebene Zeit und verlängern Sie diese, falls nötig. Übergekochtes Gargut kann Qualm erzeugen oder sich entzünden.
- Decken Sie die Speisen während des Garvorgangs ab. Die Speisen garen gleichmäßiger und Spritzer werden vermieden.
- Wenden Sie die Speisen einmal während des Garvorgangs. Der Garvorgang wird dadurch beschleunigt, z.B. bei Hähnchen oder Hamburgern. Große Stücke, wie Braten, müssen mindestens einmal gewendet werden.
- Speisen wie Fleischbällchen sollten Sie mindestens einmal nach Ablauf der Hälfte der Garzeit umschichten, d.h. die obersten nach unten und die untersten nach oben sowie die von der Mitte an den Rand und umgekehrt.

hostelearte.com hostelearte.com hostelearte.com

hostelearte.com hostelearte.com hostelearte.com

5.4 Mikrowellengeeignetes Geschirr

1. Geschirr auf Eignung überprüfen.

   Test: Stellen Sie leeres Geschirr zusammen mit einem Glas Wasser (niemals Gerät leer bzw. mit leerem Behälter betreiben) in das Gerät und erhitzen es bei hoher Leistung für 60 Sekunden. Geeignetes Geschirr wird nur handwarm. Sollte es heiß werden, nicht benutzen.

2. Das geeignete Material für Mikrowellengeschirr ist durchlässig für die Mikrowellen. Die Energie durchdringt den Behälter und erhitzt die Speisen.
3. Kein Geschirr aus Metall oder mit Metallanteilen (z.B. Goldrand auf dem Teller) verwenden. Mikrowellen können kein Metall durchdringen.
4. Benutzen Sie keine Papierprodukte aus Altpapier, da diese kleine Metallfragmente enthalten können. Beim Mikrowellenbetrieb kann es dann zur Funkenbildung oder Feuer führen.
5. Benutzen Sie eher ovale oder runde Gefäße als eckige, da das Gargut in den Ecken zum Verkochen neigt.
6. Flache, breite Gefäße eignen sich besser als schmale, hohe. In flachen Gefäßen können Speisen gleichmäßiger durchgaren.
7. Um ein Verkochen der Speisen an den Rändern zu vermeiden, können dünne Streifen aus Aluminiumfolie an den Kochgefäßrändern angebracht werden. Verwenden Sie nicht zu viel Aluminiumfolie und halten Sie einen Mindestabstand von ca. 2,5 bis 3,0 cm zwischen Folie und Innenrand (Garraum) des Mikrowellengerätes ein.

hostelearte.com hostelearte.com hostelearte.com

Die folgende Tabelle hilft Ihnen das richtige Geschirr zu wählen:

Kochgeschirr	**Mikrowellengeeignet**
Hitzebeständiges Glas	ja
Nicht hitzebeständiges Glas	nein
Hitzebeständige Keramik	ja
Mikrowellengeeignetes Plastikgeschirr	ja
Küchenpapier	ja
Metalltablett / Schale	nein
Mikrowellengeeignete Aluminiumfolie	ja
Mikrowellengeeignete Folienbehälter	ja

hostelearte.com hostelearte.com hostelearte.com

hostelearte.com

5.5 Bedienung

GAREN NACH ZEIT- UND GARSTUFE

Um einen Garvorgang einzustellen, wählen Sie eine Garstufe aus und geben Sie mit Hilfe der Nummer-/Speichertasten die Garzeit ein, bevor Sie die Taste ⏻ drücken.

Taste drücken	Leistungsbeschreibung der Garstufen
Einmal	Hoch
Zweimal	Mittel
Dreimal	Auftauen

Hier ein Beispiel für einstufiges Garen bei höchster Garstufe und 3 Minuten Garzeit:

1. Drücken Sie die Taste einmal.
2. Es erscheint die Anzeige.
3. Drücken Sie nacheinander die Tasten **3, 0, 0**.
4. Drücken Sie die Taste ⏻.

MEHRSTUFIGES GAREN

Manche Nahrungsmittel müssen mehrstufig oder periodisch bei verschiedenen Garstufen und Garzeiten zubereitet werden. Sie können hierzu zwischen drei manuellen Stufen wählen:

Garen auf Stufe 1

Stellen Sie die Stufe 1 wie oben beschrieben ein.

hostelearte.com hostelearte.com hostelearte.com

Garen auf Stufe 2

Hier ein Beispiel für zweistufiges Garen bei mittleren Garstufe und 5 Minuten Garzeit:

1. Drücken Sie die Taste zweimal.
2. Es erscheint im Display die Anzeige.
3. Drücken Sie nacheinander die Tasten **5, 0, 0**.
4. Drücken Sie die die Taste ⏻.

Garen auf Stufe 3

Wählen Sie die Garstufe für **Auftauen** und stellen Sie die Garzeit z. B. auf fünf Minuten ein.

1. Drücken Sie die Taste dreimal.
2. Es erscheint die Anzeige.
3. Drücken Sie nacheinander die Tasten **5, 0, 0**.
4. Drücken Sie dann die die Taste ⏻.

hostelearte.com hostelearte.com hostelearte.com

Garprogramme auf Nummer-/Speichertasten speichern

Für oft genutzte Programme besteht die Möglichkeit, diese auf den Nummer-/ Spechertasten zu speichern, so dass sie mit nur einem Knopfdruck aktiviert werden können.

Jede Nummer-/Speichertaste ist mit einem Garprogramm vorbelegt. Wenn sich das Gerät im Bereitschaftsmodus befindet, können Sie durch Betätigung einer der 10 Tasten ein Programm auswählen.

Dies sind die Vorbelegungen der Nummer-/Speichertaste:

Nummer-/ Speichertaste	**1**	**2**	**3**	**4**	**5**	**6**	**7**	**8**	**9**	**0**
Vorbelegte Garzeit	:10	:20	:30	:45	1:00	1:30	2:00	2:30	3:00	3:30

hostelearte.com hostelearte.com hostelearte.com

hostelearte.com

Dem Benutzer steht es frei, jede beliebige Tastenbelegung vorzunehmen. Im Folgenden wird beschrieben, wie Sie ein dreistufiges Garprogramm mit jeweils verschiedenen Garstufen auf einer Nummer-/Speichertaste speichern können:

1. Drücken Sie einmal die Taste P.
2. Drücken Sie die Taste **5.**
3. Drücken Sie zweimal die Taste .
4. Drücken Sie nacheinander die Tasten **8, 0, 0**.
5. Drücken Sie die Taste P zum Speichern des Programms.

Auf diese Weise können Sie zwei- oder dreistufige Garprogramme einstellen, indem Sie die Schritte 3-4 ein oder zweimal wiederholen. Anschließend drücken Sie die Taste , um wieder in den Bereitschaftsmodus zu gelangen.

Hinweis: Falls Sie das Starten eines Garvorganges mit der Taste initiieren möchten und nicht mit dem Drücken der entsprechenden Nummer-/Speichertaste, halten Sie hierzu die Taste 5 Sekunden lang gedrückt; nun müssen Sie nach der Auswahl eines Garprogramms mithilfe einer Nummer-/Speichertaste die die Taste betätigen, bevor das Programm startet.

hostelearte.com

FUNKTION DER TASTE X2

Um weitere Garprogramme unter den Nummer-/Speichertasten zu speichern, gibt es die **X2**-Taste. Drücken Sie hierzu einfach im Bereitschaftsmodus die **X2**-Taste und anschließend die gewünschte Nummer-/Speichertaste. Das Aufrufen geschieht dann folgendermaßen:

Nummer-/ Speichertaste	**1**	**2**	**3**	**4**	**5**	**6**	**7**	**8**	**9**	**0**
Vorbelegte Garzeit	:20	:40	1:00	1:30	2:00	3:00	4:00	5:00	6:00	7:00

Die **X2**-Funktion kann nur einstufige Garprogramme speichern. Nach dem Speichern drücken Sie bitte die Taste, um wieder in den Bereitschaftsmodus zu wechseln. Das Gerät wird nun das gewünschte Programm ausführen, nachdem Sie die Taste **X2** und anschließend die entsprechende Nummer-/Speichertaste gedrückt haben.

hostelearte.com

hostelearte.com

Hier ein Beispiel für die **X2**-Funktion mit höchster Garstufe und drei Minuten Garzeit auf der Nummer-/Speichertaste **8**:

1. Drücken Sie die P Taste.
2. Drücken Sie einmal die **X2** Taste.
3. Drücken Sie die Taste **8.**
4. Drücken Sie einmal die Taste .
5. Drücken Sie nacheinander **3, 0, 0.**
6. Drücken Sie die Taste P zum Speichern der Einstellungen.

BETRIEBSZÄHLER

Sie können ablesen, wie oft der Mikrowellengerät benutzt wurde, indem Sie

1. Die Tür öffnen.
2. Die Taste gedrückt halten und dabei die Taste drücken. Nun sehen Sie auf dem Display, wie oft das Gerät benutzt wurde.

hostelearte.com

Diese Funktion ist insbesondere für den kommerziellen Gebrauch gedacht, um die Auslastung bzw. die Nutzfrequenz an einem bestimmten Ort analysieren zu können.

AUFTAUEN VON GEFRORENEN SPEISEN

1. Aufgrund der verschiedenen Dicken und Formen von Nahrungsmitteln ist es nicht ratsam, Nahrungsmittel komplett im Mikrowellengerät aufzutauen, da es dadurch zu ungleichen Auftauergebnissen kommen kann. Es kann außerdem zu erhöhtem Tropfen kommen und möglicherweise werden einige Stellen der Nahrung erhitzt sein während andere Stellen noch gefroren sind. Beim Gebrauch von gefrorenen Nahrungsmitteln sollten Sie daher nur ca. 70% des Auftauens mithilfe des Mikrowellengeräts abwickeln, um die weitere Zubereitung optimal zu unterstützen.
2. Um gleichmäßig aufzutauen, sollten Sie während des Tauvorgangs die Nahrungsmittel regelmäßig wenden.
3. Um fettreiches (schweres) Fleisch aufzutauen, erwärmen Sie es kurz im Mikrowellengerät und stellen Sie es dann in einem Topf in Zimmertemperaturumgebung oder erhitzen Sie es mit kleinen Unterbrechungen.

hostelearte.com

hostelearte.com

4. Wenn Sie ein ganzes Hähnchen oder Gefrorenes von ungleichmäßiger Form auftauen möchten, so sollten Sie die Keulen oder dünnen Teile mit ein wenig Alufolie einwickeln, damit diese im Gegensatz zu dickeren Stellen nicht so schnell erhitzt werden. Bei großen Fleischstücken wickeln Sie die Seiten mit Alufolie ein, damit sie gleichmäßig von vertikalen Mikrowellen aufgetaut werden.
5. Von Zeit zu Zeit sollten Sie Eis entfernen.

TIPPS & HINWEISE

Die Dauer der Garzeit hängt von folgenden Eigenschaften der Speisen ab:

Anfangstemperatur:	je niedriger, desto länger die Garzeit
Dichte:	Je dichter, desto länger die Garzeit
Feuchtigkeitsgehalt:	Je trockener, desto länger die Garzeit
Form:	Je dicker, desto länger die Garzeit
Gewicht:	Je schwerer, desto länger die Garzeit

Die Speisen sollen abgedeckt werden, um:

- die Erhitzung zu beschleunigen,
- ein Austrocknen der Speisen zu verhindern,
- Fettspritzer im Garraum zu vermeiden,

Ausnahme: Brot, Gebäck, Paniertes und Speisen, die knusprig bleiben sollen, werden nicht abgedeckt.

6. Reinigung und Wartung

6.1 Sicherheitshinweise

- Vor der Reinigung sowie vor der Durchführung von Reparaturen das Gerät von der Stromversorgung trennen.
- Keine ätzenden Reinigungsmittel verwenden und darauf achten, dass kein Wasser in das Gerät eindringt.
- Um sich vor Stromschlägen zu schützen, Gerät, Kabel und Stecker **niemals** in Wasser oder andere Flüssigkeiten eintauchen.

VORSICHT!

Das Gerät ist nicht für das direkte Absprühen mit einem Wasserstrahl geeignet. Verwenden Sie daher keinen Druckwasserstrahl, um dieses Gerät zu reinigen!

hostelearte.com

6.2 Reinigung

- Reinigen Sie das Gerät regelmäßig.
- Reinigen Sie das Gerät nach jeder Benutzung mit einem feuchten Tuch. Jegliche Speise- und Getränkespritzer an der Innenwand sollten mit Hilfe eines feuchten Tuches gründlich entfernt werden. Bei grober Verschmutzung darf auch ein mildes Reinigungsmittel eingesetzt werden.
- Vermeiden Sie den Einsatz von Sprays und anderen aggressiven Reinigern, da diese Rückstände hinterlassen können oder sogar die Oberflächen beschädigen können.
- Reinigen Sie die äußeren Flächen mit einem feuchten Tuch. Um die Teile im Geräte-inneren vor Schäden zu schützen, darf kein Wasser durch die Lüftungsschlitze gelangen.
- Wischen Sie die Tür, Türdichtungen und anliegende Teile mit einem feuchten Tuch ab, um jegliche Verunreinigungen zu entfernen. Setzen Sie keine aggressiven Reiniger ein.
- Das Bedienfeld darf nicht nass werden. Reinigen Sie esmit einem feuchten weichen Tuch. Lassen Sie dabei die Gerätetür geöffnet, um ein versehentliches Einschalten zu vermeiden.
- Falls sich Kondenswasser innen und außen an der Gerätetür bildet, entfernen Sie die Feuchtigkeit mit einem weichen Tuch. Kondenswasser bildet sich, wenn das Gerät bei hoher Luftfeuchtigkeit betrieben wird. Kondenswasser-Bildung ist normal.
- Beseitigen Sie Gerüche in Ihrem Gerät, indem Sie eine Tasse Wasser mit dem Saft und der Schale einer Zitrone in ein Mikrowellen geeignetes Gefäß geben und für ca. 5 Minuten erhitzen. Gründlich mit einem trockenen, weichen Tuch nachwischen.
- Verwenden Sie ausschließlich ein weiches Tuch und benutzen Sie **niemals** irgendeine Art von groben Reinigern, welche das Gerät zerkratzen könnte.
- Nach der Reinigung sollten Sie ein weiches, trockenes Tuch zum Trocknen und Polieren der Oberfläche einsetzen.

7. Mögliche Funktionsstörungen

Wenn das Mikrowellengerät nicht funktioniert:

1. Überprüfen Sie, ob das Gerät korrekt an die Stromversorgung angeschlossen ist. Ziehen Sie den Stecker aus der Steckdose und warten Sie ca. 10 Sekunden, bevor Sie ihn richtig einstecken.
2. Überprüfen Sie, ob die Sicherung herausgesprungen ist oder der Hauptschalter ausgeschaltet ist. Wenn diese ordnungsgemäß funktionieren, überprüfen Sie den Anschluss mit einem anderen Gerät.
3. Überprüfen Sie, ob die Tür korrekt verschlossen ist (Sicherheitsschließsystem). Ansonsten werden aus Sicherheitsgründen keine Mikrowellen im Garraum erzeugt.

Falls alle oben genannten Fehler ausgeschlossen werden können, wenden Sie sich zum Zwecke der Überprüfung und Reparatur umgehend an qualifiziertes Fachpersonal oder an den Händler.

hostelearte.com

hostelearte.com

8. Entsorgung

Altgeräte

Das ausgediente Gerät ist am Ende seiner Lebensdauer entsprechend den nationalen Bestimmungen zu entsorgen. Es empfiehlt sich, mit einer auf Entsorgung spezialisierten Firma Kontakt aufzunehmen, oder sich mit der Entsorgungsabteilung Ihrer Kommune in Verbindung zu setzen.

GEFAHR! Gefahr durch elektrischen Strom!

Damit der Missbrauch und die damit verbundenen Gefahren ausgeschlossen sind, machen Sie Ihr Altgerät vor der Entsorgung unbrauchbar. Dazu das Gerät von der Netzversorgung trennen und das Netzanschlusskabel vom Gerät entfernen.

VORSICHT!

Für die Entsorgung des Gerätes beachten Sie die in Ihrem Land und in Ihrer Kommune geltenden Vorschriften.

Bartscher GmbH
Franz-Kleine-Str. 28
D-33154 Salzkotten
Germany

Tel.: +49 (0) 5258 971-0
Fax: +49 (0) 5258 971-120

Service-Hotline: 0180 5 971 197
(14ct/Min. aus dem deutschen Festnetz)

hostelearte.com

ENGLISH
Translation
of the original instruction manual

1.Safety 22
1.1 Safety instructions 22
1.2 Key to symbols 25
1.3 Intended use 26

2. General information 27
2.1 Liability and Warrantees 27
2.2 Copyright protection 27
2.3 Declaration of conformity 27

3. Transport, packaging and storage 28
3.1 Delivery check 28
3.2 Packaging 28
3.3 Storage 28

4. Technical data 29
4.1 Overview of parts 29
4.2 Technical specification 30

5. Installation and operation 31
5.1 Positioning 31
5.2 Electric connection 31
5.3 Guidelines for cooking with the microwave oven 32
5.4 Suitable dishes for use in the microwave oven 33
5.5 Operation 34

6. Cleaning and maintenance 38
6.1 Safety advice 38
6.2 Cleaning 39

7. Possible Malfunctions 39

8. Waste disposal 40

Bartscher GmbH
Franz-Kleine-Str. 28
D-33154 Salzkotten
Germany

phone: +49 (0) 5258 971-0
fax: +49 (0) 5258 971-120

hostelearte.com hostelearte.com

Read these instructions before using and keep them available at all times!

This instruction manual contains information about the installation, operation and maintenance of the device and should be consulted as an important source of information and reference guide. Awareness of the safety instructions and instructions for use in this manual will ensure the safe and correct use of the device.

In addition to the information given here, you should comply with any local Health and safety Controls and generally applicable safety regulations.

The instruction manual forms part of the product and should be kept near the device and easily accessible for anyone carrying out the installation, servicing, maintenance or cleaning.

1.Safety

This device is designed in accordance with the presently applicable technological standards. However, the device can pose a danger if handled improperly and inappropriately.

All people using the device should follow the instructions and tips contained in these instructions.

hostelearte.com hostelearte.com

1.1 Safety instructions

- Do not use the device in case it does not function properly, has been damaged or dropped.
- **Electric shock hazard!** Never immerse the device or plug in water or other liquids.
- The device can be used by children **8 years and up**, as well as by people with disabilities and those with limited experience/knowledge as long as they are under supervision or have been instructed on proper use of the device and its possible dangers.
- **Children** should not play with the device.
- Cleaning and **maintenance cannot be performed by children** younger than 8 years old and must be done under supervision.
- **Children under the age of 8 years old** must be kept away from the device and its power cord.
- **Never** leave the device unattended during its operation.
- Do not control the device with use of external timer or remote controller.
- Only use the device indoors.

hostelearte.com hostelearte.com

hostelearte.com

- Do not use any accessory or spare parts that have not been recommended by the manufacturer. These can be dangerous for the user or lead to damages of the device or personal injury, and further, the warranty expires.
- Only a qualified technician and using original spare parts and accessories should carry out repairs and maintenance of the device. **Do not attempt to repair the device yourself.**
- Check the mains connection cable for damage from time to time. Never operate the device when the cable is damaged. A damaged cable must immediately be replaced by customer service or a qualified electrician to avoid dangers.
- Do not move or tilt the device when in operation.
- It is extremely important to not damage the door and that it can be closed properly. Example of damage to the door which may be unsafe include the following:

    1. warping and indentations,
    2. cracked and/or properly secured hinges and screws,
    3. damaged door seals,
    4. cracked glass pane,
    5. damaged locking elements.

- The space between the door and the device must be free of foreign objects.
- Door seals must be tight and clean, as dirt and damage may allow electromagnetic waves to escape from the microwave oven. Take care to prevent buildup of any residues (e.g. cleaning agents, dust, grease, etc.).
- Do not turn the microwave oven on when the door is open, as an excess of damaging electromagnetic waves may be emitted by the device. **Never change the safety locks!**

WARNING! Danger of burns!
When in use, certain elements of the device are very hot.
To avoid burns, do not touch the device!

- **Never heat any flammable** objects in the device.
- **Do not** prepare **any food products which contain alcohol**.
- **Do not fry any food products** in the device. **Hot oil can lead to skin burns and/or damage to the device.**
- Do not place any objects inside the device (cookbooks, sponges, etc.). Sudden activation of the device can cause damage to such objects, and even burn them.
- When heating or cooking food products in containers from flammable materials such as plastic or paper, remain near the device as there is a risk of the device overheating.

hostelearte.com

hostelearte.com hostelearte.com

WARNING! Danger of burns!
If objects in the device catch fire, leave the door closed, turn the device off and remove the plug from its socket OR flip the main circuit breaker switch.

- **Do not** prepare food products and beverages in **closed** or **sealed containers**. Such containers may crack inside the device or injure the user when being opened!
- Food products prepared in the device are heated unevenly. Also, containers are usually hotter than the food products inside. Carefully **check the temperature** of food products, especially those prepared for children. **Risk of burns!**
- **Do not** use the device for preparation of fresh or hard-boiled eggs, either in shell or peeled, as eggs may explode.
- Food products with thick skins, such as potatoes, pumpkins, apples or chestnuts, should be pierced prior to heating.
- Do not place solutions inside containing **water, oil or grease**, as such a mixture may explode.
- Never use the device without the rotating tray nor **without food products inside**. The device may be damaged.
- **Do not** use **metallic** pots, pans or covers. Metal may lead to sparks in the cooking chamber. Use only dishes resistant to high temperatures, designed for use in microwave ovens (see sec. 5.4). **Risk of fire!**
- During the heating of liquids in the microwave oven it is possible that the liquid may reach boiling temperature without externally visible bubbling. For this reason, special care must be taken when handling the container. Even a light bump, e.g. when removing the liquid from the device, may lead to spillage. **Risk of burns!**
- For that reason avoid using tall, narrow containers with a thin neck.
- Place a spoon (only in exceptional cases use a metallic one) or glass stirrer in the beverage, then place the dish in the center of the rotating tray. Stir the liquid prior to heating and after half the heating time has elapsed. After heating: wait for a moment, carefully stir the liquid, then remove from the cooking chamber.
- As food prepared in the microwave is heated unevenly, the contents of children's bottles **must be mixed thoroughly - optimally by shaking – then**, before giving the bottle to the child, **check the temperature of the food. Risk of burns!**

  Prior to heating food remove the bottle cap and nipple!

hostelearte.com hostelearte.com

hostelearte.com hostelearte.com hostelearte.com

1.2 Key to symbols

In this manual, symbols are used to highlight important safety instructions and any advice relating to the device. The instructions should be followed very carefully to avoid any risk of accident, personal injury or material damage.

DANGER!

This symbol highlights hazards which could lead to injury.

- To avoid them please follow the instructions very carefully and proceed with particular attention in these cases.

WARNING!

This symbol highlights dangerous situations which could lead to injury or death.

- To avoid them please follow the instructions very carefully and proceed with particular attention in these cases.

CAUTION!

hostelearte.com hostelearte.com hostelearte.com

This symbol highlights dangerous situations which could lead to light injuries, or damage, malfunction, and/or destruction of the device.

- To avoid them please follow the instructions very carefully and proceed with particular attention in these cases.

NOTE!

This symbol highlights recommendations and information aimed for effective and trouble-free device operation.

hostelearte.com hostelearte.com hostelearte.com

hostelearte.com hostelearte.com hostelearte.com

1.3 Intended use

Safe operation is only guaranteed when using the device for its intended purpose.

Any technical interventions, as well as assembly and maintenance are to be made by a qualified customer service only.

The device is intended for home use or in similar places such as:

- in kitchens for store or office employees or in other service locations;
- in suburban properties;
- by guests of hotels, motels and other places of accommodation;
- in Bed & Breakfasts.

The microwave oven is intended **only for preparation, heating and defrosting of food products** using appropriate dishes.

The microwave oven cannot be used for:

- industrial and laboratory purposes;
- storage of kitchen utensils and dishes;
- drying paper, textiles and other flammable materials;
- heating of fluids and/or flammable materials, substances damaging to health, and substances easily vaporizing and/or other similar materials.

hostelearte.com hostelearte.com hostelearte.com

! CAUTION!

Any use going beyond the intended purpose and/or any different use of the device is forbidden and is not considered as conventional.
Any claims against the manufacturer or his authorized representative as a consequence of experiencing damages resulting from unconventional use are impossible.
The operator is liable for all damages resulting from inappropriate use.

hostelearte.com hostelearte.com hostelearte.com

hostelearte.com

2. General information

2.1 Liability and Warrantees

All the information and instructions in this manual take into account standard safety regulations, current levels of technical engineering as well as the expertise and experience we have developed over the years.

The instruction manual was translated with all due care and attention. However, we do not accept liability for any translation errors. The German version of this instruction manual is definitive.

If the delivery consists of a special model, the actual scope of delivery may differ from the descriptions and illustrations in this manual. This is also the case for special orders or when the device has been modified in line with new technology.

NOTE!

Read this manual carefully and thoroughly before any operation of the device, and especially before turning it on!

Manufacturer **is not liable for** any damages or faults caused by:

- violation of advice concerning operation and cleaning;
- use other than designed;
- alterations made by user;
- use of inadequate spare parts.

We reserve the right to make technical changes for purposes of developing and improving the useful properties.

2.2 Copyright protection

The instruction manual including any texts, drawings, images or other illustrations is copyright. No part of this publication may be reproduced, transmitted or used in any form or by any means without permission in writing from the manufacturer. Any person who commits any unauthorized act in relation to this publication shall be liable to claims for damages. All rights reserved.

NOTE!

The contents, texts, drawings, pictures and any other illustrations are copyright and subject to other protection rights. Any person unlawfully using this publication is liable to criminal prosecution.

2.3 Declaration of conformity

The device complies with the current standards and directives of the EU. We certify this in the EC declaration of conformity. If required we will be glad to send you the according declaration of conformity.

hostelearte.com hostelearte.com hostelearte.com

3. Transport, packaging and storage

3.1 Delivery check

Please check the delivery upon completeness and transport damage immediately after receipt. In case of visible damage do not accept or accept the delivery with reservation only.

Note the extent of damage on the carrier's bill of delivery. Trigger off the complaint.

Hidden damages should be reclaimed immediately after notice, as claims for damages can only be asserted within the effective period for complaints.

3.2 Packaging

Please do not throw away the covering carton of your device as it might be useful for storage purposes, when moving or, in case of damages, when the device must be sent back to a repair center. The outer and inner packing material should be removed completely from the device before installation.

NOTE!

If you liked to dispose the packing, consider the regulations applicable in your country. Supply re-usable packing materials to the recycling.

hostelearte.com hostelearte.com hostelearte.com

Please inspect the device upon completeness. In case any part is missing please contact our customer service center immediately.

3.3 Storage

Keep the package closed until installation and under consideration of the outside indicated positioning- and storage markings.

Packages should be stored under consideration of the following:

- Do not store outdoors.
- Keep it dry and dust-free.
- Do not expose it to aggressive media.
- Do not expose it to direct sunlight.
- Avoid mechanical shocks and vibration.
- In case of longer storage (> 3 months) make sure you check the state of the packaging and the parts regularly. If required refresh or renew.

hostelearte.com hostelearte.com hostelearte.com

hostelearte.com

4. Technical data

4.1 Overview of parts

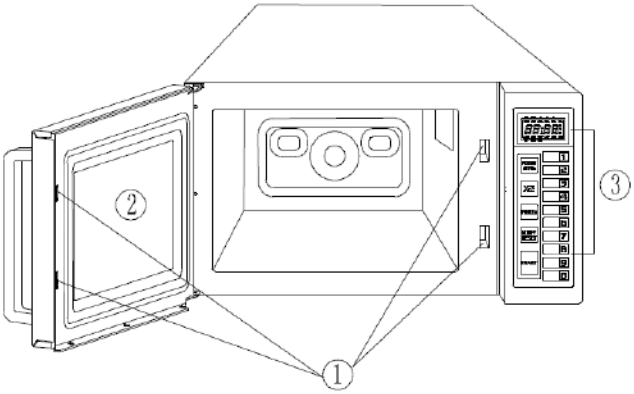

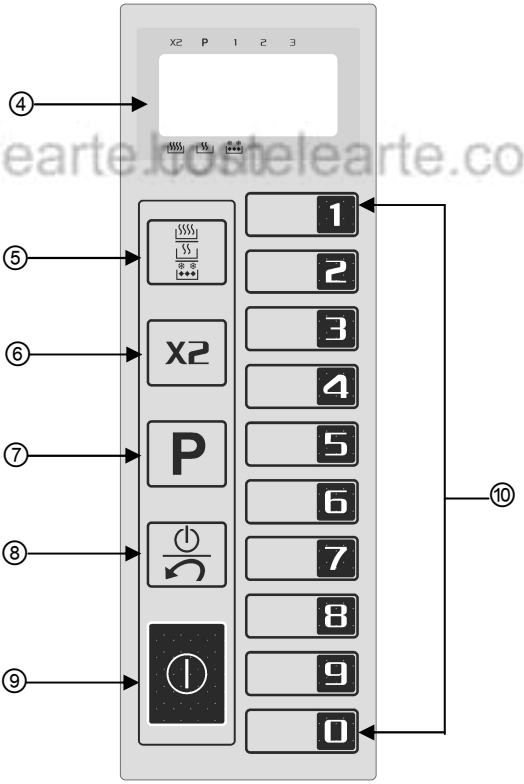

1. Safety Lock System
2. Glasdoor
3. Control panel
4. Digital display
5. Cooking stages
6. **X2** button
7. Program button
8. **Stop/reset** button
9. **Start** button
10. Number/memory buttons

hostelearte.com

hostelearte.com

The Display

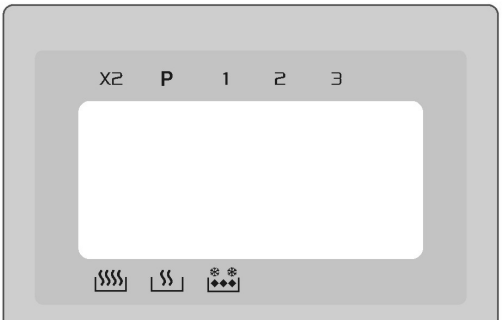

X2 Cooking in **X2** mode

P Setting a cooking program

1,2,3 Cooking stage

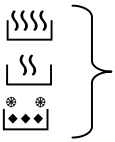

The selected cooking stages are displayed

4.2 Technical specification

Description	Microwave oven
Code-No.:	**610181**
Housing and cooking chamber:	Stainless steel
Microwave power output:	1000 W / 1 magnetron
Power levels:	3
Program memory:	10, dual configuration
Digital timer:	up to 99 minutes
Connection:	1,5 kW / 230 V~ 50 Hz
Dimensions:	interior: W 330 x D 330 x H 208 mm exterior: W 520 x D 440 x H 310 mm
Capacity of cooking chamber:	25 litres
Weight:	17,4 kg

We reserve the right to modifications!

hostelearte.com hostelearte.com hostelearte.com

5. Installation and operation

5.1 Positioning

- Before the operation unpack the device and remove all package material and protective foil from the device and equipment.

CAUTION!

➢ **Never** remove the rating plate and any warning signs from the device.

- Place the device on a flat, stable surface which can support the weight of a microwave oven, as well as heavy dishes and food products.
- Do not place the device near flammable materials avoid high temperatures, moisture and high humidity.
- **Never** place the device on a flammable surface.
- To ensure proper functioning, the device must have sufficient ventilation. For this reason, it is necessary to maintain the following **safe distances**:

  - **above the device: 20 cm**
  - **at rear of device: 10 cm**
  - **at sides of device: 5 cm.**

hostelearte.com hostelearte.com hostelearte.com

- Never block the ventilation ducts!
- The device must remain a **minimum distance of 2 m** from radios, televisions, and other such electronics in order to avoid interference with the signal reception.
- Position the device so that the plug is readily accessible and if necessary can be easily removed from its socket.

5.2 Electric connection

DANGER! Electric shock hazard!

The device can cause injuries due to improper installation!

Before installation and connecting the local power grid specification should be compared with that of the device (see rating plate).

Connect the device only in case of compliance!

Connect the device only to properly installed single socket with protective terminal.

Do not disconnect the supply cable by pulling it, always pull the plug.

hostelearte.com hostelearte.com hostelearte.com

hostelearte.com hostelearte.com hostelearte.com

- The supply cable must not touch the heat sources or sharp edges. The supply cable should not hang from the table or other surface. Pay attention to avoid stepping on or tripping by the cable.
- The supply cable must not be bent, crushed, tangled, it must be always completely unwound.
- Do not place the device or other objects on the supply cable.
- Do not place the supply cable on the carpets or other thermally insulating materials. Do not cover it. Keep away the cable from operating range and do not immerse it in water or other liquids.
- The electrical circuit in the socket must be secured to at least 16A. Only connect the device directly to the wall socket; do not use any extension cords or power strips.

5.3 Guidelines for cooking with the microwave oven

Instead of traditional heat sources, a microwave oven applies an electron lamp which emits electromagnetic waves. These waves, like radio waves, are invisible but their effects can be observed. Such waves can pass through materials such as glass, porcelain, artificial materials and paper. As these materials do not contain water, grease or oil, they are not heated by the microwaves. Simply put, the microwaves directly reach the food product, causing molecules of water, grease and oil to vibrate; friction results in the creation of heat which is used for defrosting, heating or cooking. During cooking with microwaves, heat remains inside the product being prepared, in opposition to the processes of boiling or grilling in which heat enters the food from the outside. If the device is not damaged, energy created by the microwaves remains inside the device and does not pose a threat to the user.

hostelearte.com hostelearte.com hostelearte.com

- Carefully place food products to be cooked inside the microwave oven, with larger pieces at the outer edges.
- Remember the cooking time. It is best to at first set the shortest possible time and then lengthen cooking time as necessary. Excessive cooking time may cause the food product to smoke or catch fire.
- Cover food products during cooking. This will ensure even cooking and prevent splattering.
- Turn food products over while cooking. This will speed up the process of cooking such products as chicken or hamburgers. Large products, such as a roast, should be turned over at least once.
- Such dishes as dumplings should, after half of the cooking time has elapsed, be turned over, moved from the top to bottom, moved from the outside to the inside, etc.

hostelearte.com hostelearte.com hostelearte.com

hostelearte.com hostelearte.com hostelearte.com

5.4 Suitable dishes for use in the microwave oven

1. Check that a dish is suitable to be used in a microwave oven.

   Test: place the empty dish together with a glass of water (never activate the device when empty or with only an empty container inside), then heat at the highest power level for 60 seconds. An appropriate dish will be lukewarm. If the dish is hot, it is not appropriate for use in the microwave oven.

2. Proper materials for dishes for the microwave oven allow microwaves to pass through. Energy goes through the container and heats the food product.
3. Do not use metallic containers or containers containing metallic parts (e.g. gold strips around the edge of a plate). Microwaves do not pass through metal.
4. Do not use products from recycled materials, as they may contain small pieces of metal. If such containers are used, sparks and even fire may result.
5. Dishes of oval and round shapes should be used, as food products cook more quickly in the corners of square-shaped containers.
6. Wide, flat containers are best suited to use in the microwave oven as compared to narrow and tall ones. Food products cook evenly in flat dishes.
7. To avoid food from baking onto the edge of dishes, you may cover the edges with thin strips of aluminum foil. Do not use too much aluminum foil, and leave a minimum distance of 2.5 to 3.0 cm between the foil and walls of the microwave oven's cooking chamber.

hostelearte.com hostelearte.com hostelearte.com

The table below will help you in selecting the proper dishes:

Dishes for cooking	**Usable in microwave ovens**
Tempered baking glass	yes
Glass not resistant to high temperature	no
Tempered porcelain	yes
Plastic dishes suitable for use in microwave ovens	yes
Kitchen paper	yes
Metal tray / bowl	no
Microwave-proof aluminum foil	yes
Microwave-proof foil containers	yes

hostelearte.com hostelearte.com hostelearte.com

hostelearte.com

5.5 Operation

SETTING THE COOKING TIME AND COOKING STAGE

To set a cooking program, select a Cooking stage and enter the cooking time with the number/memory buttons before pressing the button ⏻.

Press one of these buttons	Cooking stage
Once	High
Twice	Medium
Three times	Defrost

Below is an example of a one-stage cooking program at the highest cooking stage and 3 minutes' cooking time:

1. Press the button once.
2. The display shows .
3. Press the buttons **3, 0, 0** in sequence
4. Press the button ⏻.

MULTI-STAGE COOKING

Some foods have to be cooked in several stages or periodically at different cooking stages and cooking times. You can choose between three manual stages here:

Stage 1 cooking

Set stage 1 as described above.

hostelearte.com hostelearte.com hostelearte.com

Stage 2 cooking

Here is an example of dual-stage cooking at a medium cooking stage and with 5 minutes cooking time:

1. Press the button twice.
2. The display shows .
3. Press the buttons **5, 0, 0** in sequence.
4. Press the button .

Stage 3 cooking

Select the cooking stage for **defrost** and set the cooking time to 5 minutes, for example.

1. Press the button three times.
2. The display shows .
3. Press the buttons **5, 0, 0** in sequence.
4. Then press .

hostelearte.com hostelearte.com hostelearte.com

Saving cooking programs on number/memory buttons

You can save frequently used programs on the number/memory buttons so you can activate them at the push of a button.

Each number/memory button has a default cooking program assigned to it. When the device is ready for operation, you can select a program by pushing one of the 10 buttons.

These are the default settings of the number/memory buttons:

Number/ memory button	**1**	**2**	**3**	**4**	**5**	**6**	**7**	**8**	**9**	**0**
Default cooking time	:10	:20	:30	:45	1:00	1:30	2:00	2:30	3:00	3:30

hostelearte.com hostelearte.com hostelearte.com

hostelearte.com

You have the option of programming any button at wish. Below you will find a description of how to save a three-stage cooking program with different cooking stages each on a number/memory button:

1. Press P once.
2. Press the button **5.**
3. Press the button twice.
4. Then press the buttons **8, 0, 0** in sequence
5. Press P to save the program.

This way, you can save two or three-stage cooking programs by repeating the steps 3-4 once or twice. Afterwards, press to return to operating mode.

Notice: If you want to initiate a cooking process with the button and not by pressing the corresponding Number/memory buttons, keep the button depressed for 5 seconds. After selecting a cooking program with a number/memory buttons, you now have to press the button before the program starts.

hostelearte.com

FUNCTION OF THE X2 BUTTON

The **X2** button serves to save additional cooking programs on the number/memory buttons. In operating mode, press the **X2** button and afterwards the desired.
The call-up is as follows:

Number/ memory button	**1**	**2**	**3**	**4**	**5**	**6**	**7**	**8**	**9**	**0**
Default cooking time	:20	:40	1:00	1:30	2:00	3:00	4:00	5:00	6:00	7:00

The **X2** function can only save one-stage cooking programs. After saving, press the button to return to operating mode. Now the device will execute the desired program after you press **X2** and then the corresponding number/memory button.

hostelearte.com

hostelearte.com hostelearte.com hostelearte.com

Here is an example of the **X2** function with the highest cooking stage and three minutes' cooking time on the number button **8**:

1. Press the button P.
2. Press the button **X2** once.
3. Press the button **8**.
4. Press the button once.
5. Press the buttons **3, 0, 0** in sequence.
6. Press P to save the settings.

COUNTER

You can tell how many times the microwave was used by:

1. Opening the door.
2. Keeping the button depressed and pressing the button at the same time. Now the display shows how often the device was used.

hostelearte.com hostelearte.com hostelearte.com

This function is especially intended for commercial use to analyze the use to capacity or the utilization frequency at a certain location.

DEFROSTING FROZEN FOOD

1. Due to the varying thickness and shape of foods, it is not advisable to completely defrost food in the microwave oven, as this may result in irregular defrosting. There may also be dripping and some spots may be cooked while others are still frozen. When using frozen food, you should therefore only defrost the food to 70% with the microwave oven. This helps optimally with further processing of the food.
2. To defrost food evenly, you should turn it frequently during defrosting.
3. To defrost fatty (heavy) meat, heat it shortly in the microwave oven and then put it in a pot at room temperature or heat it with short breaks in between.
4. If you want to defrost a whole chicken or frozen food with irregular shapes, you should wrap the legs or thinner parts with a bit of aluminum foil so that these are not heated as fast as thicker parts. With large pieces of meat, wrap the sides with aluminium foil so that they are defrosted evenly by the vertical microwaves.
5. Remove the ice from time to time.

hostelearte.com hostelearte.com hostelearte.com

hostelearte.com

TIPS & DETAILS

The length of cooking time depends on the following characteristics of foods:

Beginning temperature:	The lower, the longer the cooking time
Density:	The denser, the longer the cooking time
Humidity:	The drier, the longer the cooking time
Form:	The thicker, the longer the cooking time
Weight:	The heavier, the longer the cooking time

The foods should be covered in order to

- accelerate the heating process ,
- to avoid the drying up of foods,
- to avoid fat splashes in the cooking chamber,

Exceptions: Bread, pastries/cookies, bread-coated foods and those foods, that shall stay crispy should not be covered.

6. Cleaning and maintenance

6.1 Safety advice

- Before beginning with repair or cleaning works make sure the device has been disconnected from power supply.
- Do not use any acid agents and make sure no water ingresses the device.
- To protect yourself from electric shock, **never** immerse the device, its cables and the plug in water or other liquids.

CAUTION!

The device is not suited for direct washing via water jets. Therefore, you must not use any kind of pressure water jet for cleaning the device!

hostelearte.com hostelearte.com hostelearte.com

6.2 Cleaning

- Wash the device regularly.
- After each use, wipe the device with a moist cloth. Remove any remnants of food and beverages from the interior of the device with a moist cloth. A delicate cleaning agent may be used in case of more stubborn dirt.
- Avoid using sprays and other aggressive cleaning agents, as such chemicals may leave stains on the device and even damage its surface.
- Wash the exterior surface of the device with a moist cloth. To protect the parts located inside the device from damage, do not allow water to seep through the ventilation ducts into the interior of the device.
- To remove dirt, wash the door, door seals and attached elements with a moist cloth. Do not use harsh cleaning agents.
- Do not get the control panel overly wet. Wash it with a moist, soft cloth. Do not close the door while washing the device, to avoid accidentally turning it on.
- If condensation forms on the inside or outside of the door, remove it with a soft cloth. Condensation forms when the device is operated in conditions of high humidity. This is a normal occurrence.
- Unpleasant odours can be removed from the device by placing a glass of water with lemon juice and lemon peel, then heating for approx. 5 minutes. Afterwards, wipe the device thoroughly with a soft, dry cloth.
- When washing use only soft cloths, **never** scouring pads which may damage the surface of the device.
- After the cleaning procedure, you should use a soft and dry cloth to wipe dry and polish the surface.

7. Possible Malfunctions

In case the microwave does not function properly:

1. Make sure the device is connected properly to power supply. Pull the power plug out of the socket and wait for approx. 10 seconds before proper reconnection.
2. Check if the fuse has loosened or the main fuse is disconnected. If both seem to work properly, you may check up the connection (power supply) with a different electrical device.
3. Make sure the wicket (door) is closed properly (Safety closure system), as otherwise no hyper frequency waves are formed due to safety reasons.

In case none of the above mentioned failures occur, contact a qualified customer service. Under no circumstances you should try to fulfill any kind of repair operations yourself.

hostelearte.com hostelearte.com hostelearte.com

hostelearte.com

8. Waste disposal

Discarding old devices

At the end of its service life the discarded device has to be disposed in accordance with the national regulations. It is advisable to contact a company which is specialized in waste disposal, or just contact the local disposal service in your community.

DANGER! Electric shock hazard!

To exclude any abuse and the dangers involved make the waste device unfit for use before disposal. For that purpose disconnect the device from the power supply and remove the supply cable from the device.

CAUTION!

For the disposal of the device please consider and act according to the national and local rules and regulations.

Bartscher GmbH
Franz-Kleine-Str. 28
D-33154 Salzkotten
Germany

phone: +49 (0) 5258 971-0
fax: +49 (0) 5258 971-120

FRANÇAIS
Traduction
du mode d'emploi original

1. Sécurité 42
1.1 Consignes de sécurité 42
1.2 Explication des symboles 45
1.3 Utilisation conforme 46

2. Généralités 47
2.1 Responsabilité et garantie 47
2.2 Protection des droits d'auteur 47
2.3 Déclaration de conformité 47

3. Transport, emballage et stockage 48
3.1 Inspection suite au transport 48
3.2 Emballage 48
3.3 Stockage 48

4. Données techniques 49
4.1 Aperçu des composants 49
4.2 Indications techniques 50

5. Installation et utilisation 51
5.1 Mise en place 51
5.2 Connexions électriques 51
5.3 Règles de cuisson dans un four à micro-ondes 52
5.4 Récipients adaptés à la cuisson au four à micro-ondes 53
5.5 Utilisation 54

6. Nettoyage et maintenance 58
6.1 Consignes de sécurité 58
6.2 Nettoyage 59

7. Anomalies de fonctionnement 59

8. Elimination des éléments usés 60

Bartscher GmbH
Franz-Kleine-Str. 28
D-33154 Salzkotten
Germany

Tél.: +49 (0) 5258 971-0
Fax: +49 (0) 5258 971-120

hostelearte.com

Avant d'utiliser l'appareil, lire attentivement la notice et la conserver en un lieu facilement accessible !

La présente notice d´utilisation décrit l´installation, la manipulation et la maintenance de l´appareil, elle sert de source d´informations et d´ouvrage de référence.

La connaissance et l´observation de toutes les consignes de sécurité et des instructions mentionnées dans le mode d´emploi sont la condition sine qua non d´une utilisation sûre et correcte de l´appareil.

En outre, il convient de respecter les consignes locales de prévention des accidents et les dispositions générales de sécurité valables pour l´utilisation de l´appareil.

La présente notice d´utilisation fait partie intégrante du produit; la conserver à proximité de l´appareil afin que le personnel d´installation, de commande, de maintenance et de nettoyage puisse y accéder en tout temps pour une future consultation.

1. Sécurité

L´appareil est conçu d´après les règles techniques valables actuellement. Néanmoins, celui-ci peut comporter des risques en cas d´utilisation non conforme ou inappropriée.

Toute personne utilisant cet appareil doit respecter les instructions et recommandations présentées dans la présente notice.

1.1 Consignes de sécurité

- Ne pas utiliser l'appareil s'il ne fonctionne pas correctement, s'il est endommagé ou s'il est tombé.
- **Risque d'électrocution ou de choc électrique !** Ne jamais plonger la fiche ou l'appareil dans l'eau ni dans aucun autre liquide.
- Cet appareil peut être utilisé par les **enfants de plus de 8 ans** ainsi que par les personnes aux capacités physiques, sensorielles ou mentales réduites, et / ou aux connaissances ou au manque d'expérience uniquement s'ils sont sous surveillance ou s'ils ont été instruit quant à une utilisation sécurisée de l'appareil et s'ils ont compris les risques qui en résultent.
- **Les enfants** ne peuvent jouer avec cet appareil.
- Le nettoyage et l'**entretien courant ne peuvent être** effectuées **par les enfants**, sauf s'ils sont âgés de plus de 8 ans, et qu'ils sont sous surveillance d'un adulte.
- **Les enfants de moins de 8 ans** doivent être tenus à l'écart de l'appareil et du câble de connexion.
- N'utilisez **pas** l'appareil à l'aide d'une minuterie externe ou d'une télécommande.
- L'appareil est conçu pour une utilisation en intérieur uniquement.

hostelearte.com

- N’utilisez jamais des accessoires ou de pièces détachées qui ne sont pas recommandés par le fabricant. Cela pourrait exposer l'utilisateur à un danger ou endommager l'appareil et causer des blessures, cela mettrait en outre fin au droit de garantie.
- Toute intervention de maintenance ou de réparation ne doit être effectuée que par un spécialiste ou un atelier spécialisé qui utilise les pièces de rechange et les accessoires d´origine. **Ne tentez jamais de réparer vous-même l´appareil !**
- Vérifier de temps en temps l´absence d´endommagements au niveau du cordon secteur. Ne jamais utiliser l´appareil lorsque le cordon est endommagé. Si le câble est endommagé, il doit être changé par le service après-vente ou par un électricien qualifié, afin d'éviter les risques.
- Ne pas bouger ou pencher l’appareil pendant le fonctionnement.
- Il est très important que la porte ne soit pas endommagée et qu'elle puisse être fermée correctement. Les endommagements de la porte peuvent être par exemple:
  1. déformation de la porte, pliée,
  2. charnières cassées ou mal fixées sur leur axe,
  3. joint de porte endommagé,
  4. vitre cassée,
  5. éléments de verrouillage endommagés.
- Veiller à ce qu'aucun corps étranger ne se trouve entre la porte et l'appareil.
- Les joints de la porte doivent être propres et étanches car toute salissure ou endommagement peut causer un passage d'ondes électromagnétiques par la porte du four. Eviter la formation de dépôts à ces endroits (de produits de nettoyage, poussières, graisse, etc.).
- Ne pas allumer le four à micro-ondes lorsque la porte est ouverte car cela peut causer une radiation excessive et nuisible d'ondes électromagnétiques. **Ne jamais modifier les verrous de sécurité!**

AVERTISSEMENT! Risques de brûlures!

Lors du fonctionnement de l'appareil, certains de ses éléments s'échauffent fortement. Afin d'éviter toutes brûlures, ne pas toucher l'appareil!

- **Ne pas réchauffer d'objets inflammables dans l'appareil.**
- **Ne pas faire chauffer de plats contenant de l'alcool**.
- **Ne pas faire frire d'aliments dans l'appareil. L'huile bouillante provoque des brûlures ou endommage l'appareil.**
- Ne pas placer d'objets dans la chambre de cuisson (livres de cuisine, torchons, etc.). Une mise en marche soudaine de l'appareil peut endommager ces objets ou même les enflammer.
- Durant le réchauffement ou la cuisson d'aliments dans des récipients en matériaux inflammables comme p.ex. du papier ou du plastique, rester près de l'appareil car il existe un risque de surchauffe.

hostelearte.com

hostelearte.com hostelearte.com hostelearte.com

AVERTISSEMENT! Risques de brûlures!

Si les objets se trouvant dans le four s'enflamment, laisser la porte fermée, débrancher l'appareil et retirer la fiche de la prise de courant et si possible le fusible général.

- **Ne pas** cuire ou faire chauffer d'aliments ou de boissons dans **des récipients fermés ou scellés**. Ces récipients peuvent éclater dans l'appareil ou blesser l'utilisateur lors de leur ouverture!
- Les aliments ne sont pas réchauffés dans le four à micro-ondes de manière uniforme. De plus, les récipients sont souvent plus chauds que les aliments. **Vérifier prudemment la température des aliments**, surtout s'ils sont préparés pour des enfants. **Risques de brûlures!**
- **Ne pas cuire** d'œufs frais ou cuits durs dans le four à micro-ondes, dans leur coquille ou même épluchés car ils peuvent éclater.
- Les aliments ayant une couche extérieure épaisse comme les pommes de terre, la citrouille, les pommes ou les noix doivent être piqués avant la cuisson.
- Ne pas placer de mélanges **d'eau et d'huile ou de graisse** dans le four à micro-ondes car ils peuvent exploser.
- Ne jamais utiliser l'appareil sans le plateau tournant ou **sans aliments.** Cela peut endommager l'appareil.
- **Ne pas utiliser** de casseroles, de poêles ou de couvercles **en métal**. Cela peut provoquer des étincelles dans la chambre de cuisson. N'utiliser que des récipients résistants aux fortes températures, adaptés aux fours à micro-ondes (voir chapitre 5.4). **Risques d'incendie!**
- Lors du réchauffement de boissons dans le four à micro-ondes, le phénomène "d'ébullition retardée" peut se produire. Le liquide atteint sa température d'ébullition, sans signes extérieurs. Manipuler prudemment le récipient. Un léger tremblement peut provoquer un écoulement du liquide. **Risques de brûlures!**
- Ne pas utiliser de ce fait de récipients hauts et étroits ou avec un goulot étroit.
- Placer une cuillère dans le récipient comprenant le liquide (exceptionnellement en métal) ou un mélangeur en verre et placer ensuite le récipient au milieu du plateau tournant. Mélanger le liquide avant de le réchauffer et à la moitié du temps de cuisson. Après écoulement du temps, attendre un instant, mélanger prudemment le liquide et le retirer prudemment de la chambre de cuisson.
- Comme les aliments ne sont pas réchauffés uniformément dans le four à micro-ondes, **bien mélanger les biberons, les secouer et ensuite vérifier la température avant de nourrir l'enfant. Risques de brûlures!**
  Avant de réchauffer un biberon, retirer la tétine et le bouchon!

hostelearte.com hostelearte.com hostelearte.com

hostelearte.com hostelearte.com hostelearte.com

1.2 Explication des symboles

Les consignes de sécurité et informations techniques importantes concernant l´appareil sont indiquées dans la présente notice d´utilisation par des symboles. Il est impératif de respecter ces consignes afin d´éviter les accidents ou les dommages corporels et matériels.

DANGER !

Cette indication attire l'attention sur un danger imminent qui peut entraîner des blessures graves ou la mort.

- Pour réduire les risques, respectez les instructions qui la suivent.

AVERTISSEMENT!

Cette indication indique des situations dangereuses qui peuvent causer des blessures graves ou la mort.

- Pour réduire les risques, respectez les instructions qui la suivent.

ATTENTION !

Cette indication désigne des situations dangereuses éventuelles qui peuvent entraîner des blessures mineures ou des dommages, un mauvais fonctionnement et / ou défaut de fonctionnement de l'équipement.

- Pour réduire les risques, respectez les instructions qui la suivent

REMARQUE !

Cette indication désigne des conseils et des informations à suivre pour un fonctionnement efficace et sans défaut de l'appareil.

hostelearte.com hostelearte.com hostelearte.com

hostelearte.com hostelearte.com hostelearte.com

1.3 Utilisation conforme

La sécurité de fonctionnement de l´appareil est garantie uniquement lors de l´utilisation conforme de celui-ci.

Toutes les interventions techniques, également le montage et la mise en état doivent être uniquement effectués par le service après-vente qualifié.

L'appareil est conçu pour une utilisation domestique ou des lieux similaires, tels que :

→ dans les coins cuisine aménagés dans les magasins, bureaux ou autres sites d'activités de services ;

→ dans l'immobilier rural ;

→ pour les clients dans les hôtels, motels et autres lieux d'habitation similaires ;

→ dans des Bed & Breakfast.

Le four à micro-ondes est destiné **uniquement à chauffer, réchauffer ou à décongeler des aliments** dans des récipients adéquats.

Le four à micro-ondes ne peut être utilisé pour:

- des buts industriels ou des tests en laboratoire;
- stocker des récipients ou ustensiles de cuisine;
- sécher du papier, des textiles ou d'autres matériaux inflammables;
- chauffer ou réchauffer des liquides ou des matériaux inflammables, toxiques, volatiles ou tout autre matériau semblable.

hostelearte.com hostelearte.com hostelearte.com

ATTENTION !

Toute autre utilisation que celle indiquée et/ou toute utilisation différente de l´appareil est interdite et est considérée comme non conforme.

Les prétentions de tous types contre le fabricant et/ou ses fondés de pouvoir par suite de dommages résultant d´une utilisation non conforme de l´appareil sont exclues.

L´exploitant est seul responsable en cas de dommages liés à une utilisation non conforme.

hostelearte.com hostelearte.com hostelearte.com

hostelearte.com

2. Généralités

2.1 Responsabilité et garantie

Toutes les indications et consignes contenues dans la présente notice d´utilisation ont été réunies en tenant compte des prescriptions en vigueur, du niveau actuel de développement technique ainsi que de nos connaissances et expériences de plusieurs années.

Les traductions de la notice d´utilisation ont été également effectuées consciencieusement. Nous déclinons toutefois toute responsabilité en cas d´erreurs de traduction.

La version allemande ci-jointe de la présente notice d´utilisation fait foi.

Le contenu effectif de la livraison peut différer éventuellement des explications décrites ici et des représentations graphiques pour les modèles spéciaux, lorsque vous bénéficiez d´options de commande supplémentaires, ou liées aux dernières modifications techniques.

REMARQUE !

Avant de commencer toute activité en lien avec l'appareil, et surtout avant de l'utiliser, lire attentivement ce mode d'emploi !

Le fabricant **n'est pas tenu responsable** de tout dommage ou dysfonctionnement dus à :

- un non respect des indications de mise en service et de nettoyage ;
- une utilisation non conforme à l'utilisation de base ;
- des réparations effectuées par l'utilisateur ;
- l'utilisation de pièces de rechange non approuvées.

hostelearte.com

Nous nous réservons le droit d´apporter des modifications techniques sur le produit pour améliorer ses qualités fonctionnelles et son développement.

2.2 Protection des droits d'auteur

La notice d´utilisation et les textes, les dessins, figures et autres représentations qui y sont contenus sont protégés par la loi sur les droits d´auteur. Les reproductions de tous types et de toutes formes – même partielles – ainsi que l´exploitation et/ou la transmission de son contenu ne sont pas permises sans autorisation écrite du fabricant. Toute violation des ces dispositions ouvre droit à des dommages et intérêts. Les autres droits demeurent réservés.

REMARQUE !

Les indications du contenu, les textes, dessins, figures et autres représentations sont protégés par les droits d´auteur et soumis à d´autres droits de propriété industrielle. Toute exploitation abusive est passible de peine.

2.3 Déclaration de conformité

CE

L´appareil correspond aux normes et directives actuelles de l´Union européenne. Nous l´attestons dans la déclaration de conformité CE. Nous vous ferons volontiers parvenir sur demande la déclaration de conformité correspondante.

hostelearte.com

hostelearte.com hostelearte.com hostelearte.com

3. Transport, emballage et stockage

3.1 Inspection suite au transport

Vérifier l´intégralité et l´absence de dommages dus au transport dès réception du produit. En cas de dommages identifiables extérieurement dus au transport, refuser ou accepter le produit livré uniquement sous réserve.

Noter l´étendue du dommage sur les documents de transport/le bon de livraison du transporteur. Engager une réclamation.

Dès détection des défauts cachés, formuler immédiatement une réclamation, les prétentions à dommages et intérêts étant valables uniquement dans les délais prescrits.

3.2 Emballage

Ne jeter le carton extérieur de l´appareil. Vous en avez besoin éventuellement pour garder l´appareil, lors d´un déménagement ou lorsque vous devez envoyer l´appareil à notre service après-vente en cas d´éventuels dommages. Retirer complètement les emballages extérieur et intérieur avant la mise en service de l´appareil.

REMARQUE !

Si vous désirez éliminer l´emballage, respectez les consignes en vigueur dans votre pays. Réintroduisez les matériaux d´emballage récupérables dans le circuit de recyclage.

hostelearte.com hostelearte.com hostelearte.com

Contrôlez si l´appareil et les accessoires sont complets. S´il devait manquer des éléments, veuillez contacter notre service après-vente.

3.3 Stockage

Garder les emballages fermés jusqu´à l´installation de l´appareil et en respectant les indications d´installation et de stockage apposées à l´extérieur.

Stocker les emballages uniquement dans les conditions suivantes :

- Ne pas garder les emballages à l´extérieur.
- Les tenir à l´abri de l´humidité et de la poussière.
- Ne pas les exposer aux fluides agressifs.
- Les protéger des rayons du soleil.
- Eviter les secousses mécaniques.
- En cas de stockage prolongé (> 3 mois), contrôler régulièrement l´état général de tous les éléments et de l´emballage.
  Si nécessaire, les rafraîchir et les renouveler.

hostelearte.com hostelearte.com hostelearte.com

hostelearte.com

4. Données techniques

4.1 Aperçu des composants

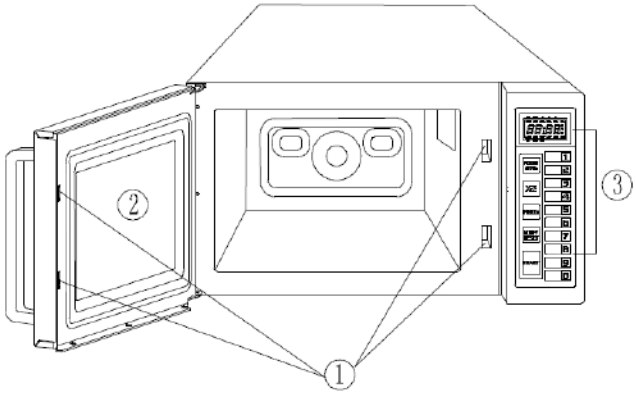

1. Système de fermeture de sécurité
2. Porte
3. Tableau de commande
4. Ecran numérique
5. Niveaux de cuisson
6. Touche **X2**
7. Touche programme
8. Touche **stop/reset**
9. Touche **démarrage**
10. Numéro/ touches mémoire

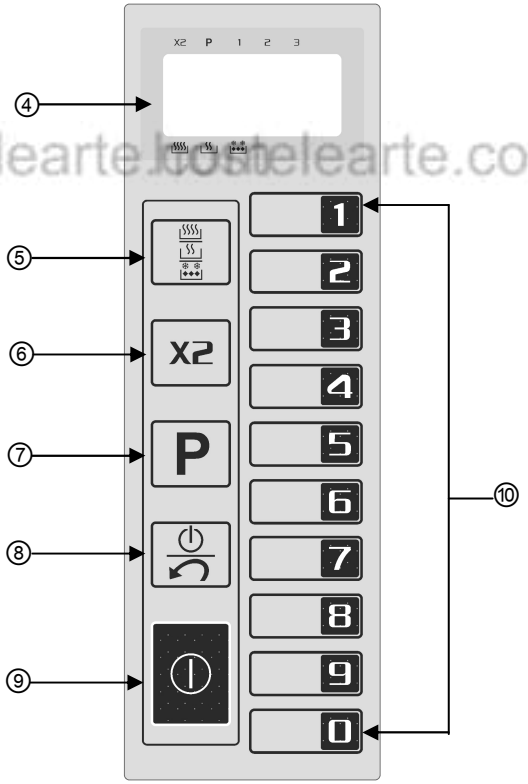

hostelearte.com

Affichages de l'écran

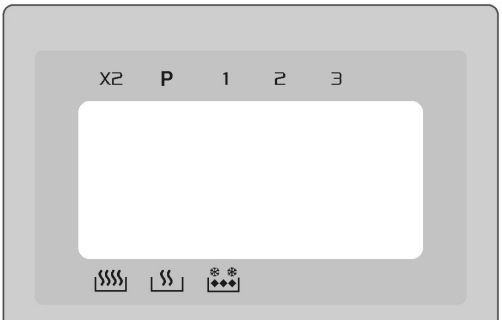

X2 Cuisson dans le mode **X2**

P Réglage d'un programme de cuisson

1,2,3 Niveau de cuisson

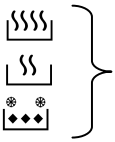

Le niveau de cuisson sélectionné est affiché

4.2 Indications techniques

Désignation :	**Four à micro-ondes**
Code-No. :	**610181**
Extérieur et intérieur :	Inox
Puissance micro-ondes :	1000 W / 1 magnétron
Niveaux de puissance :	3
Mémoire des programmes :	10, double programmation
Minuterie digitale :	jusqu'à 99 minutes
Alimentation :	1,5 kW / 230 V~ 50 Hz
Dimension :	Intérieure : L 520 x P 440 x H 310 mm Extérieure : L 520 x P 440 x H 310 mm
Capacité :	25 Litres
Poids:	17,4 kg

Sous réserve de modifications !

hostelearte.com hostelearte.com hostelearte.com

5. Installation et utilisation

5.1 Mise en place

- Avant de commencer l'utilisation, déballer l'appareil et retirer tous les matériaux d'emballage et le film protecteur de l'appareil et des accessoires.

ATTENTION !

➢ Ne jamais retirer la plaque signalétique ni les symboles de sécurité de l'appareil.

- Placer l'appareil sur une surface plane et stable qui supporte le poids du four à micro-ondes et éventuellement des plats lourds.
- Ne pas placer l'appareil près de matériaux inflammables, éviter les fortes températures, l'humidité et un taux d'humidité élevé de l'air.
- **Ne jamais** placer l'appareil sur une surface inflammable.
- Afin d'assurer un fonctionnement adéquat de l'appareil, assurer également une ventilation suffisante. De ce fait, lors de la mise en place de l'appareil, **respecter les distances de sécurité suivantes:**

  - **20 cm en haut**
  - **10 cm à l'arrière**
  - **et 5 cm de chaque côté de l'appareil.**

hostelearte.com hostelearte.com hostelearte.com

- Ne jamais couvrir les fentes de ventilation!
- **La distance séparant** l'appareil des autres appareils comme une radio, un téléviseur, etc. doit être de **2 m minimum**, afin d'éviter les perturbations d'ondes radio.
- Placer l'appareil de manière à ce que la prise soit facilement accessible afin de pouvoir débrancher l'appareil rapidement en cas de besoin.

5.2 Connexions électriques

DANGER ! Risques d'électrocution ou de chocs électriques !

Une installation défectueuse de l'appareil peut entraîner des blessures !
Avant l'installation, veuillez vérifier les données de votre réseau de distribution d'énergie électrique avec les données techniques de l'appareil (voir la plaque signalétique). Ne brancher l'appareil qu'en cas de pleine conformité !
Ne branchez l'appareil qu'à une prise monophasée avec une protection à la terre et installée en toute conformité.
Ne jamais retirer la fiche de la prise en tirant sur le câble d'alimentation, mais en saisissant la fiche.

hostelearte.com hostelearte.com hostelearte.com

hostelearte.com hostelearte.com hostelearte.com

- Veiller à ce que le cordon n´entre pas en contact avec des sources de chaleur ou des arêtes vives. Ne pas laisser le cordon suspendu sur le bord d´une table ou d´un plan de travail. Veillez à ce que personne ne piétine le câble ou ne s'y prenne les pieds.
- Le câble d'alimentation ne doit pas être déformé, pressé ou noué, il doit toujours être entièrement déplié.
- Ne jamais placer l'appareil ni aucun autre objet sur le câble d'alimentation.
- Ne pas placer le câble d'alimentation sur un tapis ni sur aucun matériau isolant à la chaleur. Ne pas couvrir le câble d'alimentation. Le câble d'alimentation ne doit pas se trouver dans une zone de travail et ne doit pas être plongé dans l'eau ni dans aucun autre liquide.
- Le circuit électrique de la prise doit être au minimum équipé d'un disjoncteur 16A. Branchez uniquement directement à une prise murale, sans répartisseur ni prise multiple.

5.3 Règles de cuisson dans un four à micro-ondes

Au lieu d'utiliser une source de chaleur conventionnelle, le four à micro-ondes est composé d'une lampe à électrons émettant des ondes électromagnétiques. Ces ondes, tout comme des ondes radio sont invisibles et seules peuvent être observées les conséquences de leur action. Ces ondes peuvent transpercer des matériaux comme la porcelaine, le verre, les matières plastiques et le papier. Comme ces matériaux ne contiennent ni d'eau ni de matières grasses, ils ne sont pas réchauffés par le four. Autrement dit, les micro-ondes pénètrent les aliments et excitent les molécules d'eau ou de graisse et par conséquent provoquent leur échauffement, qui est utilisé pour décongeler, réchauffer ou cuire les aliments. Durant ce processus de cuisson par micro-ondes, la chaleur est créée à l'intérieur du produit, contrairement à ce qui se passe lors de la cuisson traditionnelle, ou la cuisson commence par l'extérieur. Si l'appareil n'est pas endommagé, l'énergie émise par les micro-ondes reste à l'intérieur de l'appareil et n'est pas nuisible pour l'utilisateur.

- Placer les aliments prudemment dans le four à micro-ondes, en plaçant les plus gros morceaux à l'extérieur du plat.
- Veiller à régler le temps de cuisson. Régler au temps de cuisson le plus court donné et le prolonger si nécessaire. Un aliment trop longuement cuit peut s'enflammer ou commencer à émettre de la fumée.
- Lors de la cuisson, couvrir les aliments. De ce fait, ils cuisent de manière uniforme et n'éclaboussent pas.
- Lors de la cuisson, retourner les aliments une fois. De cette manière, le processus de cuisson d'un poulet ou d'un hamburger p.ex. est accéléré. Retourner les gros morceaux de rôti p.ex. au moins une fois durant la cuisson.
- A la fin du temps de cuisson, retourner au moins une fois de chaque côté des aliments comme des boulettes de viande.

hostelearte.com hostelearte.com hostelearte.com

hostelearte.com

5.4 Récipients adaptés à la cuisson au four à micro-ondes

1. Vérifier si le récipient peut être utilisé au four à micro-ondes.

   Test: placer un récipient vide avec un verre d'eau (sans brancher l'appareil avant d'y avoir placé le récipient) dans la chambre de cuisson et le réchauffer au plus haut niveau de puissance durant 60 secondes. Si le récipient est adapté, il sera tiède. Si le récipient est bouillant, il ne peut être utilisé au micro-ondes.
2. Un matériau adéquat pour la cuisson au micro-ondes laisse passer les ondes électromagnétiques. L'énergie le transperce et réchauffe les aliments.
3. Ne pas utiliser de récipients en métal ou possédant des éléments métalliques (comme des dorures sur le bord des assiettes). Les micro-ondes ne les transpercent pas.
4. Ne pas utiliser de récipients en carton recyclé car ils peuvent contenir des petites particules de métal. En cas d'utilisation de tels produits, des étincelles peuvent être créées à l'intérieur du four à micro-ondes et provoquer un incendie.
5. Il est conseillé de n'utiliser que des récipients ovales ou ronds, pas rectangulaires, car dans les coins d'un tel récipient les aliments cuisent plus rapidement.
6. Les récipients plats et larges sont plus adaptés à la cuisson au four à micro-ondes que les récipients étroits et hauts. Dans ces premiers, les aliments cuisent plus rapidement et uniformément.
7. Afin d'éviter l'ébullition des aliments aux bords du récipient, il est possible d'y placer une fine couche de feuille en aluminium. Ne pas utiliser de trop grandes quantité de film en aluminium et garder un espace d'env. 2,5 à 3,0 cm entre la feuille et les parois de la chambre de cuisson du four à micro-ondes.

Les tableaux suivants vous aideront à choisir les récipients adéquats:

Récipients et plats de cuisson	**Utilisation au four à micro-ondes**
Verre thermorésistant	oui
Verre ne résistant pas aux fortes températures	non
Céramique thermorésistante	oui
Récipients en plastique agréés pour une utilisation au four à micro-ondes	oui
Papier de cuisson	oui
Plat en métal / bol	non
Papier aluminium pour micro-ondes	oui
Récipients enveloppés pour micro-ondes	oui

hostelearte.com

hostelearte.com

5.5 Utilisation

CUISSON SELON DURÉE ET NIVEAU DE CUISSON SÉLECTIONNÉS

Pour régler un mode de cuisson, sélectionner un niveau de cuisson et entrer à l'aide des chiffres numériques la durée de cuisson avant d'appuyer sur la touche ⏻.

Appuyer sur la touche	Description de la puissance
une fois	élevée
deux fois	moyenne
trois fois	dégivrer

Voici un exemple pour une cuisson dans une étape au niveau de cuisson le plus élevé et pour une durée de 3 minutes.

1. Appuyer une fois sur la touche .
2. Le symbole s'affiche.
3. Appuyer successivement sur les touches **3, 0, 0**.
4. Appuyer sur la touche ⏻.

CUISSON DANS PLUSIEURS ÉTAPES

Quelques produits alimentaires requièrent une cuisson dans plusieurs étapes ou périodique à différents niveaux de cuisson et différentes durées de cuisson. A cet effet, il est possible de choisir manuellement entre trois niveaux.

Cuisson au niveau 1

Régler le niveau 1 comme décrit ci-dessus.

hostelearte.com hostelearte.com hostelearte.com

Cuisson au niveau 2

Voici un exemple pour une cuisson dans deux étapes au niveau de cuisson moyen et pour une durée de 5 minutes.

1. Appuyer deux fois sur la touche .
2. Le symbole s'affiche sur l'écran.
3. Appuyer successivement sur les touches **5, 0, 0**.
4. Appuyer sur la touche .

Cuisson au niveau 3

Sélectionner le niveau de cuisson pour **Dégivrer** et régler la durée de cuisson, par ex. sur 5 minutes.

1. Appuyer trois fois sur la touche .
2. Le symbole s'affiche.
3. Appuyer successivement sur les touches **5, 0, 0**.
4. Appuyer ensuite sur la touche .

hostelearte.com hostelearte.com hostelearte.com

Mémoriser les programmes de cuisson aux touches numériques

Les programmes fréquemment utilisés peuvent être sauvegardés aux touches numériques de manière à ce qu'ils peuvent être activés par une seule pression d'un bouton.

Chacune des touches numériques est préprogrammées d'une programme de cuisson. Si un appareil se trouve en mode de veille, il est possible de sélectionner un programme en actionnant l'une des 10 touches.

Les touches numériques sont préprogrammées de manière suivante :

Numéro/ touche mémoire	**1**	**2**	**3**	**4**	**5**	**6**	**7**	**8**	**9**	**0**
Durée de cuisson préprogrammée	:10	:20	:30	:45	1:00	1:30	2:00	2:30	3:00	3:30

hostelearte.com hostelearte.com hostelearte.com

hostelearte.com

L'utilisateur peut programmer les touches à choix. Le paragraphe suivant décrit comment sauvegarder un programme de cuisson de trois étapes à différents niveaux de cuisson sur une touche numérique.

1. Appuyer une fois sur la touche P.
2. Appuyer sur la touche **5**.
3. Appuyer deux fois sur la touche .
4. Appuyer successivement sur les touches **8, 0, 0**.
5. Appuyer sur la touche P pour sauvegarder le programme.

Ainsi il est possible de régler des programmes de cuisson de deux ou trois étapes – il suffit de répéter les étapes 3 à 4 une ou deux fois. Appuyer ensuite sur la touche pour retourner au mode de veille.

Nota : Pour initier le démarrage d'une cuisson à l'aide de la touche au lieu de le faire par la touche numérique correspondante, maintenir enfoncée la touche pendant 5 secondes. Désormais, après la sélection d'un programme de cuisson à l'aide d'une touche numérique il est nécessaire d'actionner la touche avant que le programme ne démarre.

FONCTION DE LA TOUCHE X2

La touche X2 permet de sauvegarder d'autres programmes de cuisson aux touches numériques. Pour faire ainsi, il suffit d'appuyer en mode de veille la touche X2 et d'actionner ensuite la touche numérique souhaitée. Appeler les programmes sauvegardés de manière suivante :

Numéro/ touche mémoire	**1**	**2**	**3**	**4**	**5**	**6**	**7**	**8**	**9**	**0**
Durée de cuisson préprogrammée	:20	:40	1:00	1:30	2:00	3:00	4:00	5:00	6:00	7:00

La fonction **X2** ne peut sauvegarder que des programmes de cuisson d'une seule étape.

Après avoir sauvegardé, appuyer sur la touche pour retourner au mode de veille.

hostelearte.com

hostelearte.com hostelearte.com hostelearte.com

L'appareil effectuera maintenant le programme souhaité, après avoir appuyé sur la touche **X2** et ensuite sur la touche numérique correspondante.

Voici un exemple de la fonction **X2** avec le niveau de cuisson le plus élevé et trois minutes de durées de cuisson sur la touche numérique **8** :

1. Appuyer sur la touche P.
2. Appuyer une fois sur la touche **X2**.
3. Appuyer sur la touche **8**.
4. Appuyer une fois sur la touche .
5. Appuyer successivement sur les touches **3, 0, 0**.
6. Appuyer sur la touche P pour sauvegarder les réglages.

COMPTEUR DE SERVICE

Il est possible de lire ici combien de fois le four à micro-ondes a été utilisé en

1. Ouvrant la porte.
2. Maintenir enfoncée la touche en appuyant sur la touche .
   Maintenant l'écran affiche combien de fois l'appareil a été utilisé.

Cette fonction est notamment conçue pour l'usage commercial de l'appareil afin de pouvoir analyser le volume de travail ou la fréquence d'utilisation à un endroit particulier.

DÉGIVRER DES PRODUITS CONGELÉS

1. En raison des différents épaisseurs et formes des produits alimentaires il n'est pas recommandé de dégivrer un aliment entièrement dans le four à micro-ondes car les aliments pourraient dégivrer de manière inégale. De plus, un fort égouttement pourrait se produire et éventuellement le produit alimentaire présentera aussi bien des endroits chauffés que d'autres endroit encore congelés. Pour dégivrer des produits alimentaires congelés, utiliser le four à micro-ondes uniquement pendant env. 70% du processus pour assurer une préparation ultérieure optimale.
2. Pour dégivrer un produit de manière régulière, le retourner à intervalles régulières.
3. Pour dégivrer de la viande riche en matière grasses, la chauffer brièvement dans le four à micro-ondes et le laisser dégivrer dans un pot et à température ambiante ou le chauffer plusieurs fois avec de courtes pauses.

hostelearte.com hostelearte.com hostelearte.com

hostelearte.com

4. Pour dégivrer un poulet complet ou un produit congelé de forme irrégulière, envelopper les cuisses ou les pièces fines d'un peu de papier d'aluminium pour assurer que ces endroits ne sont pas aussi vite chauffés que les endroits plus épais. Pour des pièces de viande plus grandes, envelopper ses côtés de papier d'aluminium pour les faire dégivrer de manière régulière par des ondes micro verticales.
5. De temps en temps, enlever la glace.

ASTUCES ET CONSEILS

Le temps de cuisson dépend des caractéristiques des aliments suivantes :

Température initiale :	plus elle est basse, plus le temps de cuisson sera long
Densité :	plus l'aliment est dense, plus le temps de cuisson sera long
Teneur en eau :	plus l'aliment est sec, plus le temps de cuisson sera long
Plat :	plus il est épais, plus le temps de cuisson sera long
Poids :	plus l'aliment est lourd, plus le temps de cuisson sera long

Recouvrez les aliments pour :

- o accélérer le réchauffement ;
- o éviter que les aliments ne se dessèchent ;
- o éviter les éclaboussures à l'intérieur du four.

Exception : ne recouvrez ni le pain, ni les gâteaux secs, ni les aliments panés, ni ceux qui doivent rester croustillants.

6. Nettoyage et maintenance

6.1 Consignes de sécurité

- o Avant de nettoyer et de réparer de l'appareil, débrancher l'alimentation électrique et laisser refroidir l´appareil.
- o Ne pas utiliser de détergents caustiques et veiller à ce que l'eau ne pénètre pas à l'intérieur de l'appareil.
- o Ne **jamais** plonger l´appareil, le cordon et la ficher dans l´eau ou autres liquides.

ATTENTION !

L'appareil n'est pas conçu pour le nettoyage par jet d'eau direct.
Par conséquent, vous ne devez jamais le laver avec un jet d'eau sous pression !

hostelearte.com

6.2 Nettoyage

- Nettoyer l'appareil régulièrement.
- Après chaque utilisation, essuyer l'appareil avec une lavette humide. Bien nettoyer et sécher les restes d'aliments ou de boissons des parois intérieures de la chambre de cuisson à l'aide d'une lavette humide également. En cas de salissures plus importantes, il est possible d'utiliser un produit de nettoyage délicat.
- Eviter les sprays et tous les autres produits de nettoyage agressifs car les restes de produit peuvent laisser des traces sur les surfaces de l'appareil ou les endommager.
- Nettoyer les surfaces extérieures à l'aide d'une lavette humide. Afin d'éviter d'endommager les éléments internes de l'appareil, éviter que de l'eau ne pénètre par les fentes de ventilation.
- Afin d'éliminer toutes les salissures, nettoyer la porte, les joints et les autres éléments à l'aide d'une lavette humide. Ne pas utiliser de produits de nettoyage corrosifs.
- Ne pas mouiller le panneau de contrôle. Le nettoyer à l'aide d'une lavette souple et humide. Ne pas fermer la porte durant le nettoyage de l'appareil afin d'éviter sa mise en marche accidentelle.
- Si de la condensation apparaît à l'intérieur ou à l'extérieur de la porte, l'essuyer avec une lavette souple. La condensation se forme si l'appareil fonctionne dans un milieu dont le taux d'humudité est élevé. La formation de condensation est un phénomène normal.
- Il est possible d'éliminer les mauvaises odeurs provenant de l'intérieur de l'appareil en plaçant dans le four à micro-ondes une tasse d'eau avec du jus et de la peau d'un citron. Réchauffer environ 5 minutes et bien essuyer ensuite l'appareil à l'aide d'une lavette souple et sèche.
- N'utiliser que des lavettes souples pour le nettoyage de l'appareil. **Ne jamais** utiliser d'éponges à gratter qui pourraient en rayer les surfaces.
- Après le nettoyage de l'appareil, en essuyer les surfaces et les polir à l'aide d'un chiffon souple et sec.

7. Anomalies de fonctionnement

Si le four à micro-ondes ne fonctionne pas :

1. Vérifiez que l’appareil est correctement branché au réseau. Débranchez-le et attendez environ 10 secondes avant de le rebrancher correctement.
2. Vérifiez que le fusible n’a pas sauté ou que le disjoncteur principal n’est pas coupé. S’ils semblent fonctionner normalement, vérifiez la prise en y branchant un autre appareil.
3. Vérifiez que la porte est correctement fermée (système de fermeture de sécurité). Si elle n’est pas fermée, aucune micro-onde ne sera générée dans le four pour des raisons de sécurité.

Si aucun des éléments indiqués ci-dessus ne vous permet de résoudre le problème, contactez le S.A.V. Ne tentez jamais de réparer vous-même l´appareil.

hostelearte.com

hostelearte.com

8. Elimination des éléments usés

Appareils usagés

Procéder à l´élimination de l´appareil usagé à la fin de sa durée de vie conformément aux prescriptions nationales. Il est recommandé de contacter une entreprise spécialisée dans la gestion des éléments usés ou de contacter le département d'élimination de votre commune.

DANGER ! Risques d'électrocution ou de chocs électriques !

Afin d´exclure l´abus et les risques encourus, rendre l´appareil usagé inutilisable avant son élimination. Débrancher pour cela l´appareil de l´alimentation secteur et retirer le câble d´alimentation de l´appareil.

ATTENTION !

Pour l'élimination de l'appareil veuillez respecter les prescriptions en vigueur dans votre pays et votre commune.

Bartscher GmbH
Franz-Kleine-Str. 28
D-33154 Salzkotten
Germany

Tél.: +49 (0) 5258 971-0
Fax: +49 (0) 5258 971-120